effedi
VEICOLI INDUSTRIALI

GASOLONE 35

EDIZIONE 10-99

EFFEDI s.r.l. **Dir. Comm.:** Via X Settembre '43 n.6 - 40011 Anzola dell'Emila (BO) Italia
Tel. 051/733590 (pbx) - Fax 051/734599
Sede e stab.: S.S 113 Km. 277 - 90040 Isola delle Femmine (PA) Italia
Tel. 091/8677527 (pbx) - Fax 091/8677654 - P I 00748540820

CATALOGO RICAMBI AUTOCARRO GASOLONE

AVVERTENZE

- Sul presente catalogo i pezzi di ricambio sono suddivisi in gruppi o tavole e ciascun pezzo è contraddistinto da un numero di codice che, in caso di ordinazione, deve essere riportato sull'ordine.

- Non sono elencati i pezzi di ricambio dei motori per i quali, in caso di ordinazione, occorre fare riferimento ad altro catalogo.

- Le descrizioni e le illustrazioni fornite nella presente pubblicazione non sono impegnative. La EFFEDI s.r.l. si riserva il diritto, ferme restando le caratteristiche essenziali, di apportare in qualunque momento, senza impegnarsi per ciò ad aggiornare questa pubblicazione, tutte le modifiche che riterrà convenienti per esigenze di carattere tecnico, costruttivo o commerciale.

- Tutti i diritti di produzione del presente Catalogo sono riservati alla EFFEDI s.r.l..

- Le denominazioni dei pezzi, il testo ed il sistema di numerazione non possono essere stampati o tradotti senza la preventiva autorizzazione scritta della EFFEDI s.r.l..

TAV.	DENOMINAZIONE	DESCRIPTION	DESIGNATION	BENENNUNG	DENOMINACIONE
1.0 1/2	GRUPPO PROPULSORE	PROPULSOR GROUP	GROUPE PROPULSEUR	TRIEBAGGREGAT	GRUPO PROPULSOR
1.0 2/2	GRUPPO PROPULSORE	PROPULSOR GROUP	GROUPE PROPULSEUR	TRIEBAGGREGAT	GRUPO PROPULSOR
2.0	CAMBIO DI VELOCITÀ	GEAR BOX	CHANGEMENT DE VITESSE	GANGSCHALTUNG	CAMBIO DE VELOCIDAD
3.0	TELAIO	FRAME	CHASSIS	RAHMEN	BASTIDOR
4.0	CABINA STRUTTURA SALDATA	CABIN - WELDED STRUCTURE	CABINE A STRUCTURE SOUDEE	KABINE SCHWEISSKONSTRUKTION	CABINA - ESTRUCTURA SOLDADA
5.0 1/2	CABINA - VETRI E ACCESSORI	CABIN - WINDOWS AND ACCESSORIES	CABINE-VITRES ET ACCESSOIRES	KABINE - GLASSCHEIBEN UND ZUBEHÖR	CABINA - VIDRIOS Y ACCESORIOS
5.0 2/2	CABINA - VETRI E ACCESSORI	CABIN - WINDOWS AND ACCESSORIES	CABINE-VITRES ET ACCESSOIRES	KABINE - GLASSCHEIBEN UND ZUBEHÖR	CABINA - VIDRIOS Y ACCESORIOS
6.0	AVANTRENO	FORECARRIAGE	AVANT-TRAIN	VORDERACHSE	EJE ANTERIOR
7.0	RETROTRENO	REAR AXLE	ARRIERE-TRAIN	HINTERACHSE	EJE POSTERIOR
8.0 1/2	PONTE DIFFERENZIALE POSTERIORE	REAR DIFFERENTIAL BRIDGE	PONT DIFFERENTIEL ARRIERE	DIFFERENTIALE HINTERACHSBRÜCKE	PUENTE DIFERENCIAL POSTERIOR

TAV.	DENOMINAZIONE	DESCRIPTION	DESIGNATION	BENENNUNG	DENOMINACIONE
8.0 2/2	PONTE DIFFERENZIALE POSTERIORE	REAR DIFFERENTIAL BRIDGE	PONT DIFFERENTIEL ARRIERE	DIFFERENTIALE HINTERACHSBRÜCKE	PUENTE DIFERENCIAL POSTERIOR
9.0	STERZO E LEVERAGGI	STEERING GEAR AND LEVERS	DIRECTION ET TRINGLERIE	LENKUNG UND HEBELSYSTEM	DIRECCION Y PALANCAS
10.0 1/2	COMANDI	CONTROLS	COMMANDES	STEUERUNGEN	MANDOS
10.0 2/2	COMANDI	CONTROLS	COMMANDES	STEUERUNGEN	MANDOS
11.0	IMPIANTO FRENANTE	BRAKING SYSTEM	CIRCUIT DES FREINS	BREMSANLAGE	SISTEMA DE FRENADO
12.0	PINZE E MASSE FRENANTI	CALIPER	ETRIER	BREMSZANGEN	MORDAZA
13.0	IMPIANTO ELETTRICO E STRUMENTAZIONE	WIRING AND INSTRUMENTS	CIRCUIT ELECTRIQUE ET INSTRUMENTATION	ELEKTROANLAGE UND INSTRUMENTIERUNG	INSTALACION ELECTRICA E INSTRUMENTOS
14.0	ALIMENTAZIONE MOTORE	ENGINE FEED SYSTEM	ALIMENTATION DU MOTEUR	MOTORVERSORGUNG	ALIMENTACION MOTOR
15.0	IMPIANTO VENTILAZIONE CABINA	CABIN VENTILATING SYSTEM	CIRCUIT D'AREATION DE LA CABINE	KABINENVEN-TILATIONSANLAGE	SISTEMA DE VENTILACION CABINA
16.0 1/3	CASSONE RIBALTABILE TRILATERALE	THREE- SIDE DUMP BODY	BENNE A BASCULEMENT SUR TROIS COTE'S	DREISEITINGE KIPPRITSCHE	CAION BASCULANTE TRILATERAL
16.0 2/3	CASSONE RIBALTABILE TRILATERALE	THREE- SIDE DUMP BODY	BENNE A BASCULEMENT SURTROIS COTE'S	DREISEITINGE KIPPRITSCHE	CAION BASCULANTE TRILATERAL
16.0 3/3	CASSONE RIBALTABILE TRILATERALE	THREE- SIDE DUMP BODY	BENNE A BASCULEMENT SURTROIS COTE'S	DREISEITINGE KIPPRITSCHE	CAION BASCULANTE TRILATERAL

GRUPPO PROPULSORE - PROPULSOR GROUP - GROUPE PROPULSEUR TRIEBAGGREGAT - GRUPO PROPULSOR

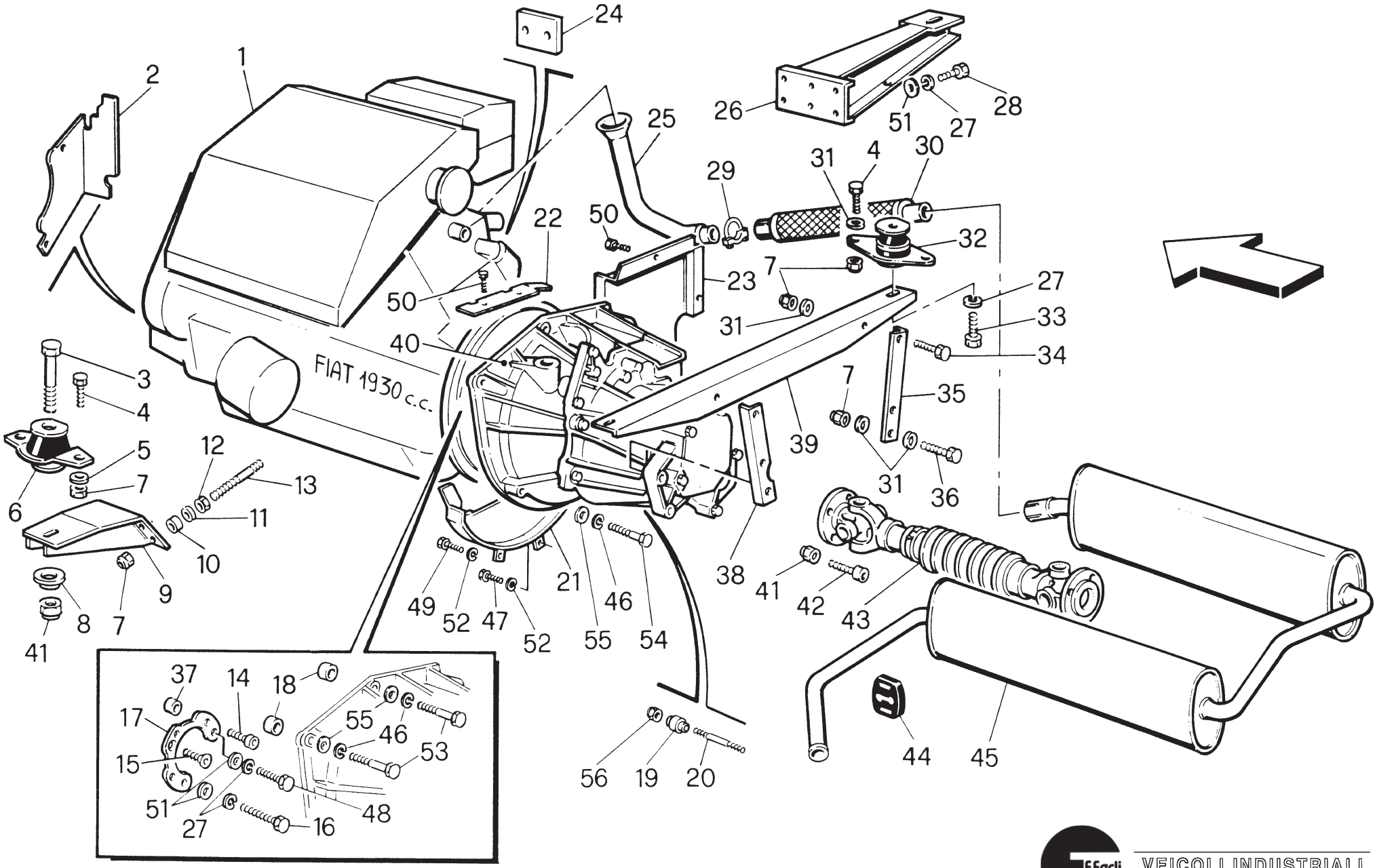

RIF.	CODICE	Q.	DENOMINAZIONE	DESCRIPTION	DESIGNATION	BENENNUNG	DENOMINACION
1	RI411900010	1	MOTORE 1930 C.C.	MOTOR	MOTEUR	MOTOR	MOTOR
2	RI410132600	1	CARTER PER DISTRIBUZ.	GUARD	PROTECTION	GEHÄUSE	CARTER
3	10305110080	2	VITE T.E. M 10X1,25X80	SCREW	VIS	SCHRAUBE	TORNILLO
4	10205110025	8	VITE T.E. M 10X25	SCREW	VIS	SCHRAUBE	TORNILLO
5	60100022000	4	RONDELLA	WASHER	RONDELLE	SCHEIBE	ARANDELA
6	60100014000	2	TASSELLO ELASTICO ANTERIORE	BLOCK	CHEVILLE	EINSATZSTÜCK	CUÑA
7	12604110000	20	DADO AUTOBL. M 10	NUT	ECROU	MUTTER	TUERCASUPPORTO
8	60100021000	2	RONDELLA FINE CORSA TASSELLO ANT.	WASHER	RONDELLE	SCHEIBE	ARANDELA
9	60100023000	1	SUPPORTO SX MOTORE	L.H. SUPPORT	SUPPORT G.	L. HALTERUNG	SOPORTE IZQ.
10	60100020000	2	DISTANZIALE	SPACER	ENTRETOISE	BUCHSE	DISTANCIADOR
11	60100019000	1	DISTANZIALE	SPACER	ENTRETOISE	BUCHSE	DISTANCIADOR
12	12004110000	4	DADO M 10	NUT	ECROU	MUTTER	TUERCA
13	60100018000	4	VITE PRIGION.	SCREW	VIS	SCHRAUBE	TORNILLO
14	10505108020	2	VITE T.C.E.I. M 8X20	SCREW	VIS	SCHRAUBE	TORNILLO
15	10706108035	1	VITE T.S.P.E.I. M 8X35	SCREW	VIS	SCHRAUBE	TORNILLO
16	10105108050	1	VITE T.E. M 8X50	SCREW	VIS	SCHRAUBE	TORNILLO
17	RI410131400	1	FLANGIA FISSAGGIO MOTORINO AVVIAMENTO	FLANGE	BRIDE	FLANSCH	BRIDA
18	RI410131200	2	DISTANZIALE	SPACER	ENTRETOISE	BUCHSE	DISTANCIADOR
19	RI410131100	2	DIST. DI CENTRAMENTO	SPACER	ENTRETOISE	BUCHSE	DISTANCIADOR
20	RI410131000	1	VITE PRIG. SPECIALE M 12X1,25	SCREW	VIS	SCHRAUBE	TORNILLO
21	RI410132100	1	CARTER INF. CAMPANA FRIZIONE	GUARD	PROTECTION	GEHÄUSE	CARTER

GRUPPO PROPULSORE - PROPULSOR GROUP - GROUPE PROPULSEUR TRIEBAGGREGAT - GRUPO PROPULSOR

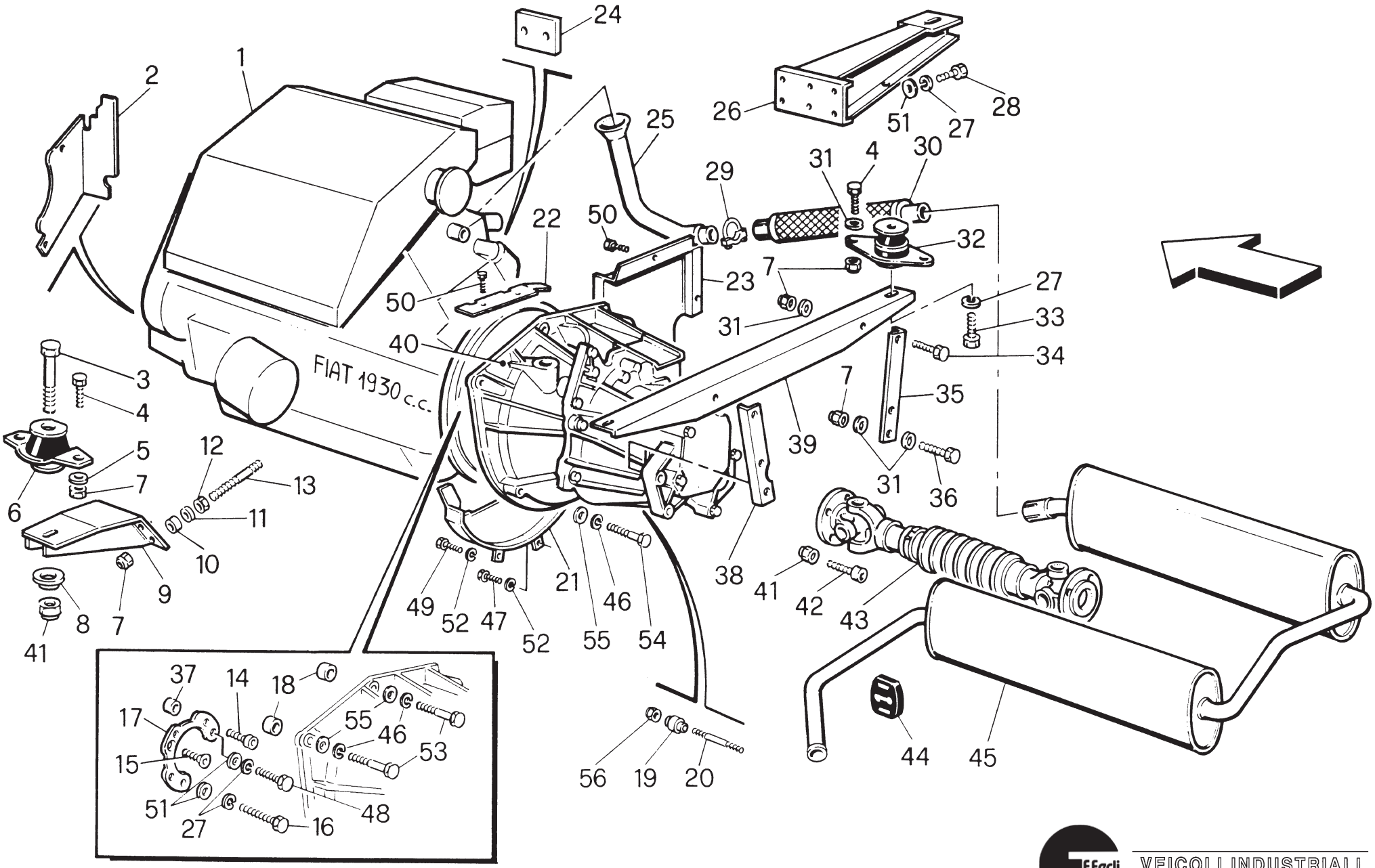

RIF.	CODICE	Q.	DENOMINAZIONE	DESCRIPTION	DESIGNATION	BENENNUNG	DENOMINACION

03-'97

22	RI410132200	1	CARTER SUP. CAMPANA FRIZIONE	GUARD	PROTECTION	GEHÄUSE	CARTER
23	RI410132300	1	CARTER LAT. CAMPANA FRIZIONE	GUARD GUARD	PROTECTION PROTECTION	GEHÄUSE GEHÄUSE	CARTER CARTER
24	60100050000	1	PIASTRA DIST. PER SUPP. ALTERNATORE	PLATE	PLAQUE	PLATTE	PLACA
25	60100012000	1	TUBO SCARICO ANT. MOTORE	PIPE	TUYAU	ROHR	TUBO
26	RI410150500	1	SUPPORTO DX MOTORE	R.H. SUPPORT	SUPPORT D.	RECHTE HALTERUNG	SOPORTE DER.
27	13901108000	9	RONDELLA	WASHER	RONDELLE	SCHEIBE	ARANDELA
28	10205108020	4	VITE T.E. M 8X20	SCREW	VIS	SCHRAUBE	TORNILLO
29	60100002000	2	FASCETTA	CLAMP	COLLIER	SCHELLE	ABRAZADERA
30	60100001000	1	TUBO FLEX SILENZIATORE	PIPE	TUYAU	ROHR	TUBO
31	13501110000	16	RONDELLA	WASHER	RONDELLE	SCHEIBE	ARANDELA
32	60100003000	2	TASSELLO ELASTICO POST.	BLOCK	CHEVILLE	EINSATZSTÜCK	CUÑA
33	10205108035	2	VITE T.E. M 8X35	SCREW	VIS	SCHRAUBE	TORNILLO
34	10205110025	2	VITE T.E. M 10X25	SCREW	VIS	SCHRAUBE	TORNILLO
35	RI410150300	1	STAFFA DX SUPP. CAMBIO	R.H. BRACKET	BRIDE D.	R.TRAGBÜGEL	BRIDA DER.
36	10105110050	4	VITE T.E. M 10X50	SCREW	VIS	SCHRAUBE	TORNILLO
37	RI410131300	2	BOCCOLA CENTR. FLANGIA	BUSHING	DOUILLE	BUCHSE	CASQUILLO
38	RI410150400	1	STAFFA SX SUPP. CAMBIO	L.H. BRACKET	BRIDE G.	L. TRAGBÜGEL	BRIDA IZQ.
39	RI410150000	1	TRAVERSA SUPERIORE SUPPORTO CAMBIO	CROSSBAR	TRAVERSE	SCHRÄGSTANGE	TRAVESAÑO
40	RI412000091	1	CAMBIO DI VELOCITA'	GEAR BOX	CHANGEMENT DE VITESSE	GANGSCHALTUNG	CAMBIO DE VELOCIDAD

GRUPPO PROPULSORE - PROPULSOR GROUP - GROUPE PROPULSEUR TRIEBAGGREGAT - GRUPO PROPULSOR

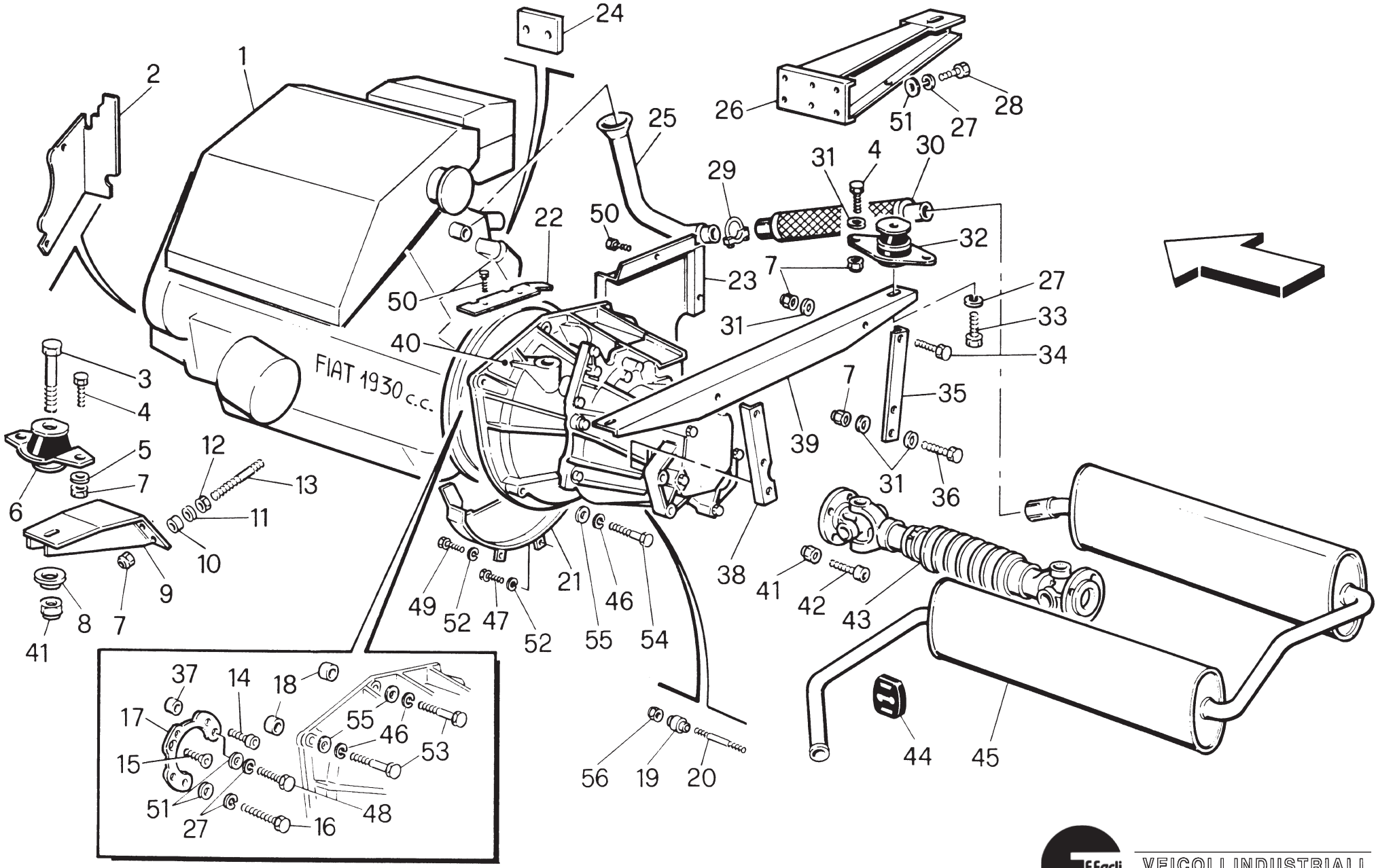

RIF.	CODICE	Q.	DENOMINAZIONE	DESCRIPTION	DESIGNATION	BENENNUNG	DENOMINACION

03-'97

41	12704110000	10	DADO AUTOBLOK M 10X1,25	NUT	ECROU	MUTTER	TUERCA
42	10605110030	8	VITE T.C.E.I. M 10X1,25X30	SCREW	VIS	SCHRAUBE	TORNILLO
43	RI410110600	1	ALBERO CARDANICO CON SOFFIETTO	CARDAN SHAFT	ARBRE A CARDAN	KARDANWELLE	EJE CARDANICO
44	60100007000	4	ANTIVIBRANTE	VIBRAT. DAMPER	ANTIVIBRANT	SCHWINGUNGSDÄMP.	ANTIVIBRADOR
45	RI410112800	1	SILENZIATORE SCARICO	SILENCER	SILENCIEUX	AUSPUFFTOPF	SILENCIOSO
46	13901112000	3	RONDELLA	WASHER	RONDELLE	SCHEIBE	ARANDELA
47	10205106012	2	VITE T.E. M 6X12	SCREW	VIS	SCHRAUBE	TORNILLO
48	10105108045	2	VITE T.E. M 8X45	SCREW	VIS	SCHRAUBE	TORNILLO
49	10205106016	1	VITE T.E. M 6X16	SCREW	VIS	SCHRAUBE	TORNILLO
50	11805142095	4	VITE T.E. M 4,2X9,5	SCREW	VIS	SCHRAUBE	TORNILLO
51	13501108000	5	RONDELLA	WASHER	RONDELLE	SCHEIBE	ARANDELA
52	13901106000	3	RONDELLA	WASHER	RONDELLE	SCHEIBE	ARANDELA
53	10305112080	2	VITE T.E. M 12X1,25X80	SCREW	VIS	SCHRAUBE	TORNILLO
54	10305112120	1	VITE T.E. M 12X1,25X120	SCREW	VIS	SCHRAUBE	TORNILLO
55	13501112000	4	RONDELLA	WASHER	RONDELLE	SCHEIBE	ARANDELA
56	12704112000	1	DADO AUTOBLOK NORM. M 12X1,25	NUT	ECROU	MUTTER	TUERCA

05-'99

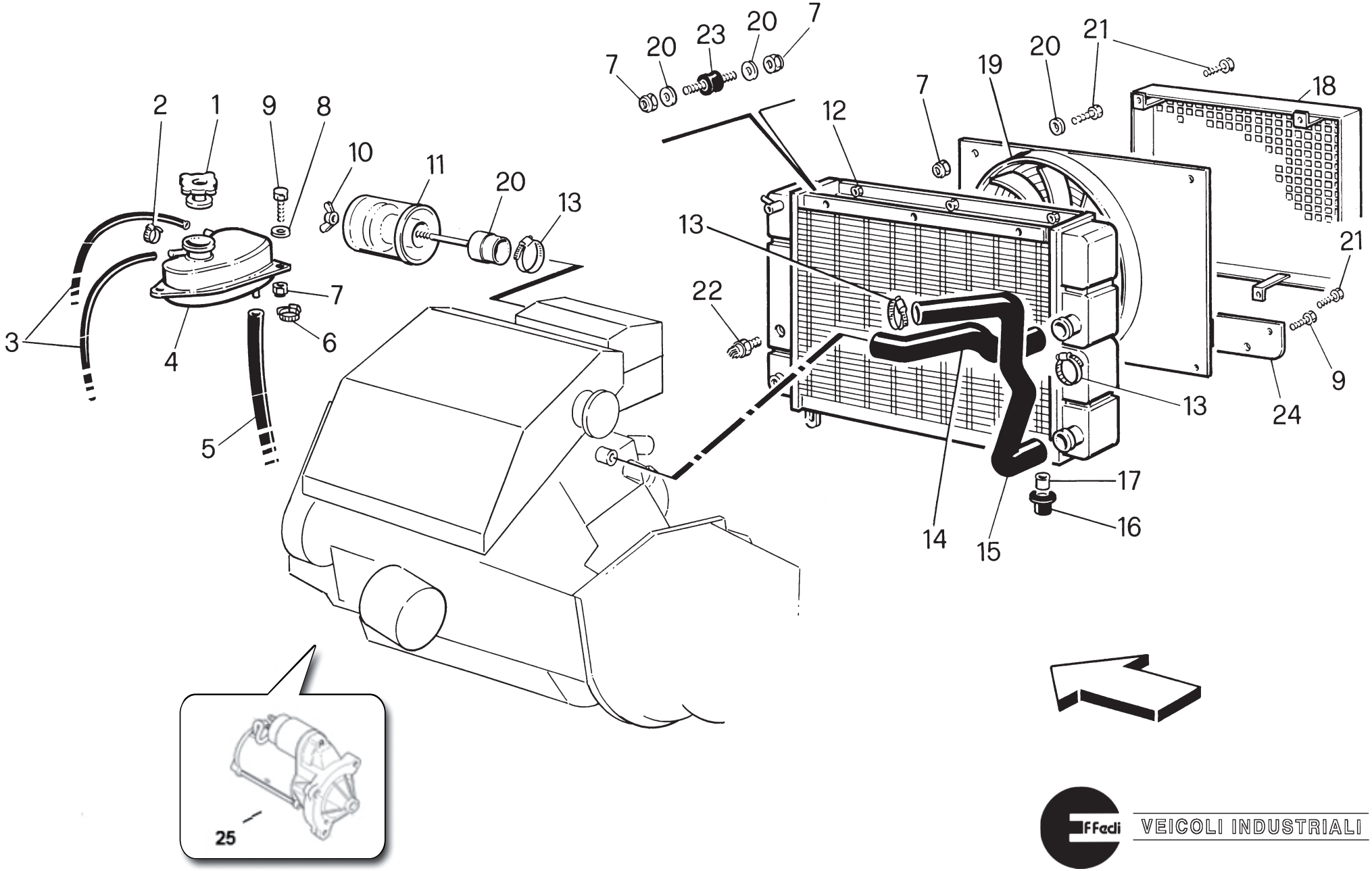

25 - COD. 60100048000 MOTORINO AVVIAMENTO

RIF.	CODICE	Q.	DENOMINAZIONE	DESCRIPTION	DESIGNATION	BENENNUNG	DENOMINACION

05-'99

1	60100005000	1	TAPPO	PLUG	BOUCHON	STOPFEN	TAPON
2	40100001016	2	FASCETTA STRINGITUBO	CLAMP	COLLIER	SCHELLE	ABRAZADERA
3	60100009000	2	TUBO 8X15	PIPE	TUYAU	ROHR	TUBO
4	60100004000	1	VASO DI ESPANSIONE	EXPANSION TANK	VASE D'EXPANSION	AUSDEHNUNGSGEFÄSS	TANQUE
5	60100008000	1	TUBO 18X28	PIPE	TUYAU	ROHR	TUBO
6	40100001625	2	FASCETTA STRINGITUBO	CLAMP	COLLIER	SCHELLE	ABRAZADERA
7	12604106000	11	DADO AUTOBLOK M 6	NUT	ECROU	MUTTER	TUERCA
8	13601106000	7	RONDELLA	WASHER	RONDELLE	SCHEIBE	ARANDELA
9	10205106020	5	VITE T.E. M 6X20	SCREW	VIS	SCHRAUBE	TORNILLO
10	13105106000	1	DADO AD ALETTE M 6	NUT	ECROU	MUTTER	TUERCA
11	60100036000	1	PREFILTRO A CICLONE	PREFILTER	PREFILTRE	VORFILTER	PREFILTRO
12	RI410142000	1	RADIATORE	RADIATOR	RADIATEUR	KÜHLER	RADIADOR
13	40100003250	5	FASCETTA STRINGITUBO	CLAMP	COLLIER	SCHELLE	ABRAZADERA
14	RI410121500	1	TUBO ACQUA MOTORE RADIATORE LATERALE	PIPE	TUYAU	ROHR	TUBO
15	RI410121400	1	TUBO ACQUA RADIATORE LATERALE/MOTORE	PIPE	TUYAU	ROHR	TUBO
16	60100006000	2	TASSELLO FISSAGGIO INF. RADIATORE	BLOCK	CHEVILLE	EINSATZSTÜCK	CUÑA
17	60100011000	2	BOCCOLA DISTANZIALE	BUSHING	DOUILLE	BUCHSE	CASQUILLO
18	60100040000	1	CARTER DI PROTEZIONE RADIATORE LATERALE	GUARD	PROTECTION	GEHÄUSE	CARTER
19	60100039000	1	ELETTROVENTOLA RADIATORE	ELECTRIC FAN	ELECTROVALVE	MAGNETVENTIL	VENTILADOR ELECTRICO

05-'99

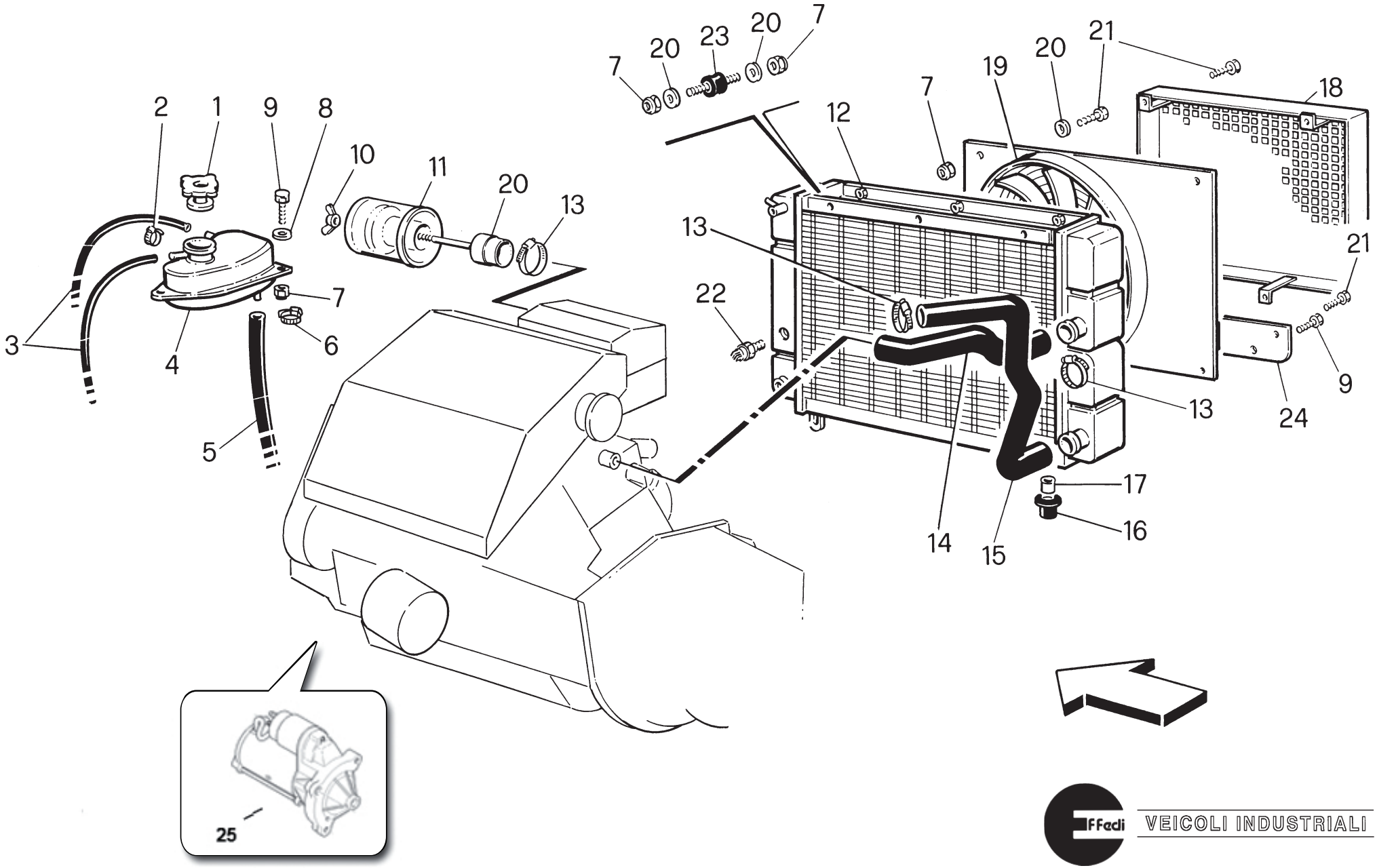

25 - COD. 60100048000 MOTORINO AVVIAMENTO

Effedi VEICOLI INDUSTRIALI

RIF.	CODICE	Q.	DENOMINAZIONE	DESCRIPTION	DESIGNATION	BENENNUNG	DENOMINACION
							05-'99
20	60100035000	1	ATTACCO PER PREFILTRO	CONNECTION	ATTELAGE	ANSCHUSSTUTZEN	RACOR
21	10205106016	7	VITE T.E. M 6X16	SCREW	VIS	SCHRAUBE	TORNILLO
22	60100038000	1	TERMOCONTATTO PER ELETTROVENTOLA	THERMAL CONTACT	THERMO-CONTACT	THERMOKONTAKT	CONTACTO TERMICO
23	60100017000	2	ANTIVIBRANTE	VIBRAT. DAMPER	ANTIVIBRANT	SCHWINGUNGSDÄMP.	ANTIVIBRADOR
24	60100041000	1	STAFFA FISSAGGIO ELET.	BRACKET	BRIDE	TRAGBÜGEL	BRIDA

CAMBIO DI VELOCITÀ - GEAR BOX - CHANGEMENT DE VITESSE GANGSCHALTUNG - CAMBIO DE VELOCIDAD

06-'98

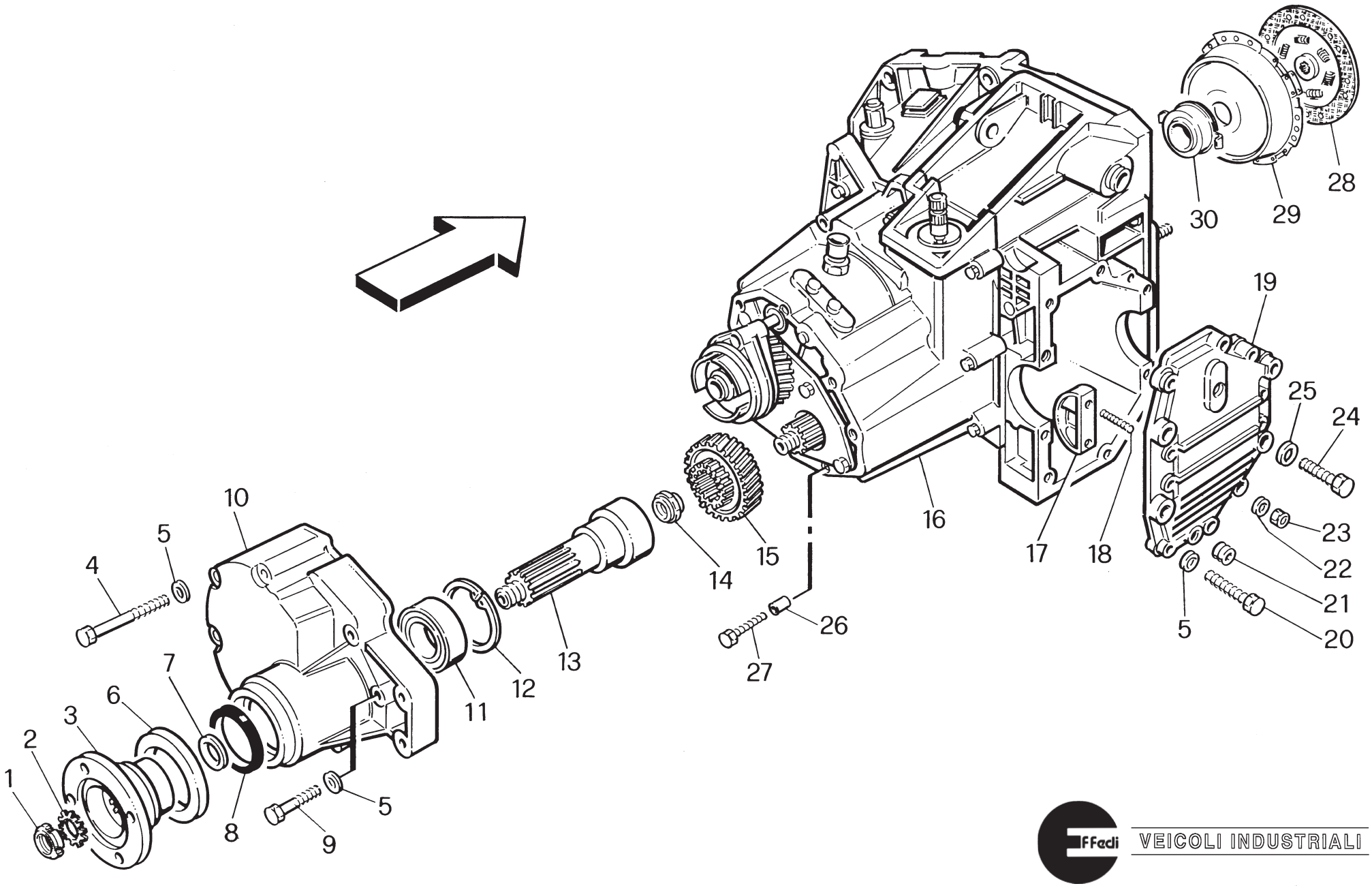

RIF.	CODICE	Q.	DENOMINAZIONE	DESCRIPTION	DESIGNATION	BENENNUNG	DENOMINACION
1	13305025000	1	GHIERA M 25X1,5	RING NUT	BAGUE	GEWINDERING	VIROLA
2	14701025000	1	ROSETTA DI SICUREZZA	WASHER	RONDELLE	SCHEIBE	ARANDELA
3	RI412070900	1	FLANGIA	FLANGE	BRIDE	FLANSCH	BRIDA
4	10105108090	3	VITE T.E. M 8X90	SCREW	VIS	SCHRAUBE	TORNILLO
5	13501108000	13	RONDELLA	WASHER	RONDELLE	SCHEIBE	ARANDELA
6	RI412071000	1	DISCO DI PROTEZIONE	DISK	DISQUE	SCHEIBE	DISCO
7	RI412070800	1	RONDELLA	WASHER	RONDELLE	SCHEIBE	ARANDELA
8	30200486210	1	ANELLO DI TENUTA	SEAL	BAGUE ETANCHE	DICHTRING	ANILLO DE HERMETICIDAD
9	10105108055	3	VITE T.E. M 8X55	SCREW	VIS	SCHRAUBE	TORNILLO
10	RI412070400	1	COPERCHIO POSTER.	COVER	COUVERCLE	DECKEL	TAPA
11	21200357227	1	CUSCINETTO	BEARING	ROULEMENT	LAGER	COJINETE
12	14401072000	1	ANELLO DI ARRESTO	RING	BAGUE	RING	ANILLO
13	RI412070700	1	ALBERO	SHAFT	ARBRE	WELLE	ARBOL
14	RI412070600	1	DADO ESAGONALE SPECIALE	NUT	ECROU	MUTTER	TUERCA
15	RI412070500	1	INGRANAGGIO	GEAR	ENGRENAGE	ZAHNRAD	ENGRANAJE
16	RI412070000	1	CAMBIO	GEAR BOX	CHANGEMENT	SCHALTUNG	CAMBIO
17	RI412070200	2	FLANGIA DI CHIUSURA	FLANGE	BRIDE	FLANSCH	BRIDA
18	11005106020	4	VITE PRIGIONIERA M 6X20	SCREW	VIS	SCHRAUBE	TORNILLO
19	RI412070100	1	COPERCHIO LATERALE	COVER	COUVERCLE	DECKEL	TAPA
20	10105108040	6	VITE T.E. M 8X40	SCREW	VIS	SCHRAUBE	TORNILLO
21	41801100018	2	TAPPO E.I. M 18X1,5	PLUG	BOUCHON	STOPFEN	TAPON
22	13501106000	4	RONDELLA	WASHER	RONDELLE	SCHEIBE	ARANDELA

CAMBIO DI VELOCITÀ - GEAR BOX - CHANGEMENT DE VITESSE GANGSCHALTUNG - CAMBIO DE VELOCIDAD

06-'98

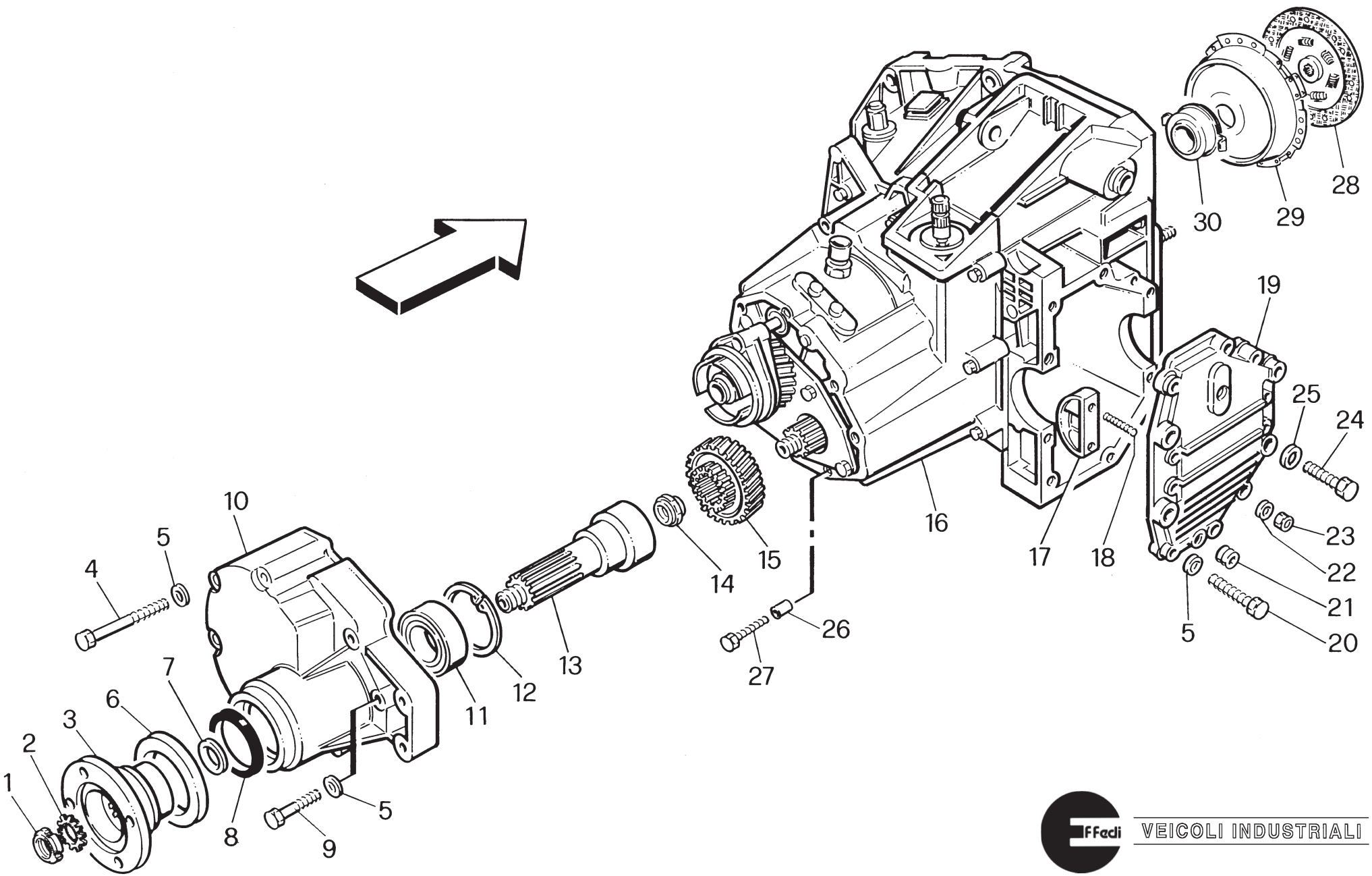

RIF.	CODICE	Q.	DENOMINAZIONE	DESCRIPTION	DESIGNATION	BENENNUNG	DENOMINACION

06-'98

23	12004106000	4	DADO M 6	NUT	ECROU	MUTTER	TUERCA
24	10305110035	4	VITE T.E. M 10X1,5X35	SCREW	VIS	SCHRAUBE	TORNILLO
25	13501110000	4	RONDELLA	WASHER	RONDELLE	SCHEIBE	ARANDELA
26	RI412070300	2	BOCCOLA DI CENTRAMENTO	BUSHING	DOUILLE	BUCHSE	CASQUILLO
27	10105108070	1	VITE T.E.	SCREW	VIS	SCHRAUBE	TORNILLO
28	RI412047700	1	DISCO FRIZIONE	DISK	DISQUE	SCHEIBE	DISCO
29	RI412047500	1	MECCANISMO FRIZIONE	CLUTCH	EMBRAYAGE	KUPPLUNG	EMBRAGUE
30	60100061000	1	CUSCINETTI STACCO FRIZ.	BEARING	ROULEMENT	LAGER	COJINETE

TELAIO - FRAME - CHASSIS - RAHMEN - BASTIDOR

05-'99

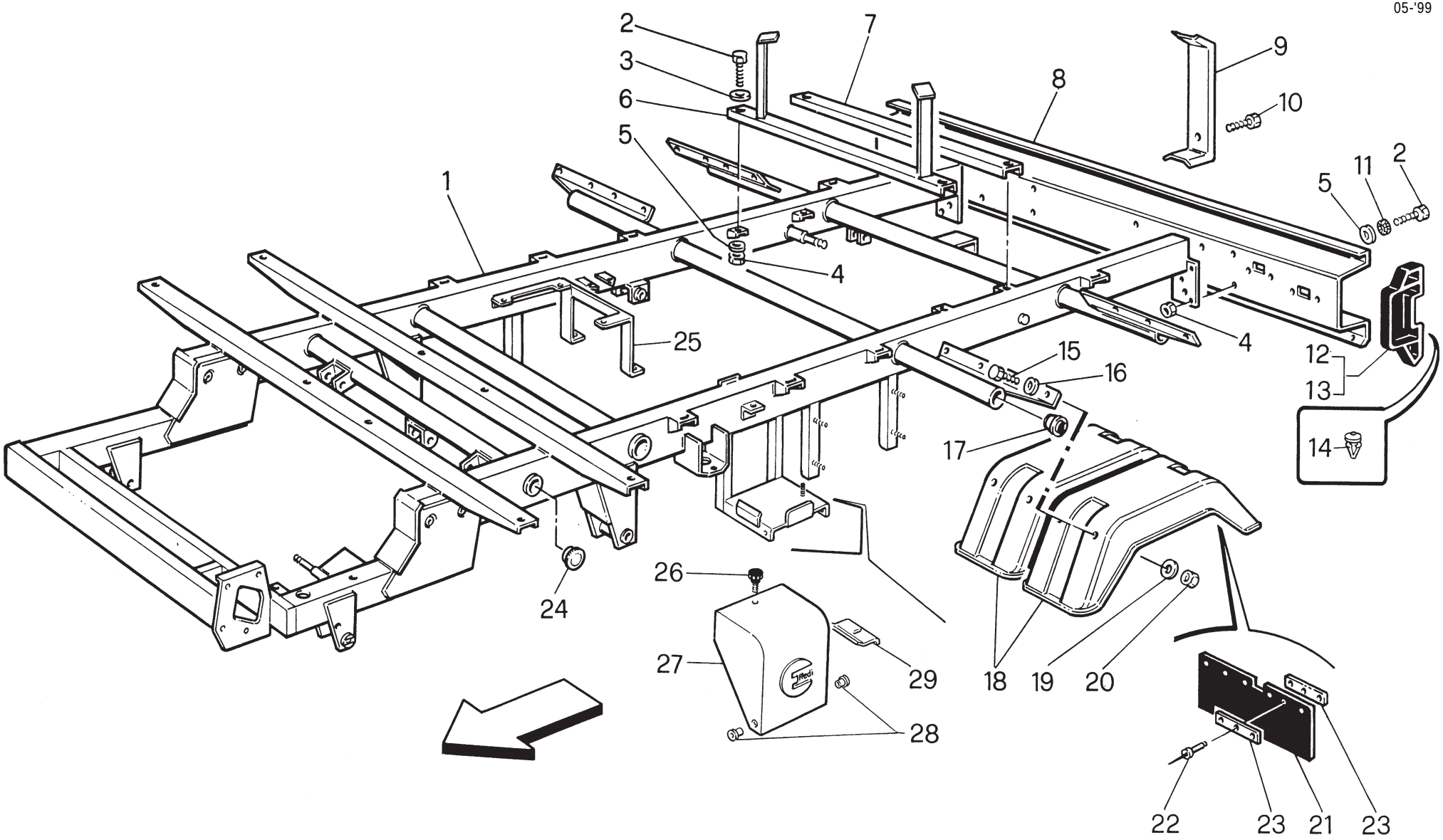

RIF.	CODICE	Q.	DENOMINAZIONE	DESCRIPTION	DESIGNATION	BENENNUNG	DENOMINACION
							06-'98
1	RI410260100	1	TELAIO	FRAME	CHASSIS	RAHMEN	BASTIDOR
2	10205108020	8	VITE T.E. M 8X20	SCREW	VIS	SCHRAUBE	TORNILLO
3	13601108000	4	RONDELLA	WASHER	RONDELLE	SCHEIBE	ARANDELA
4	12604108000	8	DADO AUTOBLOK M 8	NUT	ECROU	MUTTER	TUERCA
5	13501108000	8	RONDELLA	WASHER	RONDELLE	SCHEIBE	ARANDELA
6	60200037000	1	TRAVERSA ANT. PER RUOTA DI SCORTA	CROSSBAR	TRAVERSE	SCHRÄGSTANGE	TRAVESAÑO
7	60200038000	1	TRAVERSA POST. PER RUOTA DI SCORTA	CROSSBAR	TRAVERSE	SCHRÄGSTANGE	TRAVESAÑO
8	60200031000	1	BARRA ANTINCASTRO	SLIDE BAR	BARRE	STANGE	BARRA
9	60200104000	1	STAFFA ARRESTO RUOTA SCORTA	BRACKET	BRIDE	TRAGBÜGEL	BRIDA
10	10105110035	1	VITE T.E. M 10X35	SCREW	VIS	SCHRAUBE	TORNILLO
11	13701108000	1	RONDELLA	WASHER	RONDELLE	SCHEIBE	ARANDELA
12	60200032000	1	TERMINALE SX	L.H. TERMINAL	BROCHE G.	L. ENDSTÜCK	TERMINAL IZQ.
13	60200033000	1	TERMINALE DX	R.H. TERMINAL	BROCHE D.	R. ENDSTÜCK	TERMINAL DER.
14	60200035000	4	CHIODO	NAIL	CLOU	NAGEL	CLAVO
15	10205106020	16	VITE T.E. M 6X20	SCREW	VIS	SCHRAUBE	TORNILLO
16	13501106000	16	RONDELLA	WASHER	RONDELLE	SCHEIBE	ARANDELA
17	60200101000	4	TAPPO	PLUG	BOUCHON	STOPFEN	TAPON
18	60200039000	4	PARAFANGO POST.	MUDGUARD	PARE-BOUE	KOTFLÜGEL	GUARDABARROS
19	13601106000	16	RONDELLA	WASHER	RONDELLE	SCHEIBE	ARANDELA
20	12604106000	16	DADO AUTOBLOK M 6	NUT	ECROU	MUTTER	TUERCA
21	60200102000	2	PARASPRUZZI POST.	SPLASH GUARD	PARE-ECLABOUSSURE	SPRITZSCHUTZ	PARASALPICADURAS
22	14501005018	12	RIVETTO	RIVET	RIVET	NIET	CLAVO
23	60200103000	8	ASTA	ROD	TIGE	STANGE	VARILLA
24	60200034000	2	TAPPO PER TRAVERSE	PLUG	BOUCHON	STOPFEN	TAPON
25	60100043000	1	SUPPORTO VASO ESPAN.	SUPPORT	SUPPORT	HALTERUNG	SOPORTE

TELAIO - FRAME - CHASSIS - RAHMEN - BASTIDOR

05-'99

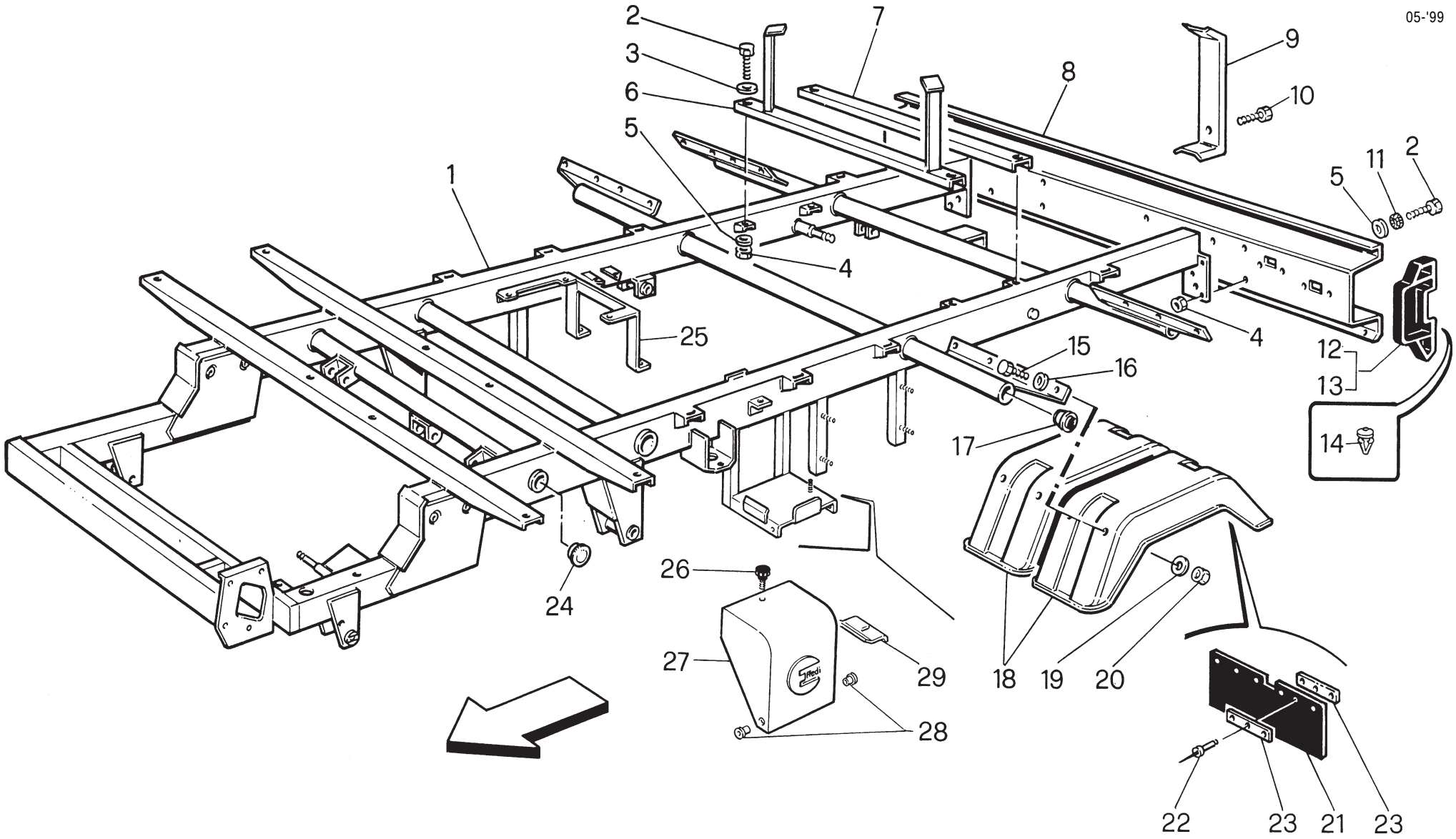

RIF.	CODICE	Q.	DENOMINAZIONE	DESCRIPTION	DESIGNATION	BENENNUNG	DENOMINACION
							05-'99
26	61000029000	1	VOLANTINO PER COPERCHIO BATTERIA	HANDWHEEL	VOLANT	HANDRAD	VOLANTE
27	61000027000	1	COPERCHIO BATTERIA	COVER	COUVERCLE	DECKEL	TAPA
28	61000028000	2	BOCCOLE DI ROTAZIONE C.B.	BUSHING	DOUILLE	BUCHSE	CASQUILLO
29	61000030000	1	STAFFA ANCORAGGIO BATTERIA	BRACKET	BRIDE	TRAGBÜGEL	BRIDA

CABINA STRUTTURA SALDATA - CABIN-WELDED STRUCTURE
CABINE A STRUCTURE SOUDEE - KABINE SCHWEISSKONSTRUKTION
CABINA - ESTRUCTURA SOLDADA

06-'98

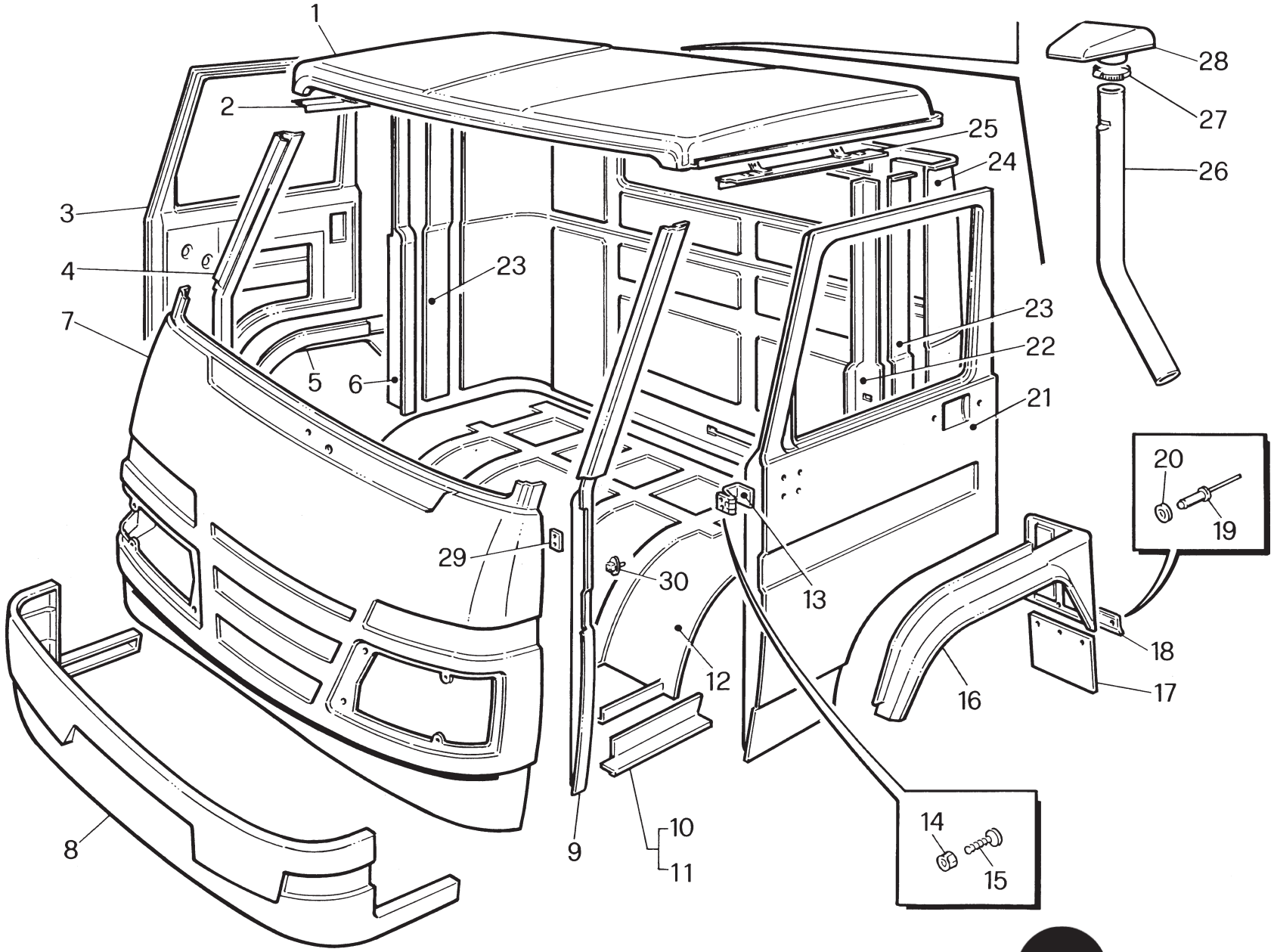

RIF.	CODICE	Q.	DENOMINAZIONE	DESCRIPTION	DESIGNATION	BENENNUNG	DENOMINACION
1	A0300001014	1	TETTO	ROOF	TOIT	DACH	TEJADO
2	A0300001024	1	ELEMENTO SUP. VANO DX	R.H. ELEMENT	ELEMENT D.	R. ELEMENT	ELEMENTO DER.
3	60300002000	1	SPORTELLO STRUTTURA SALD. DX	RIGHT DOOR	PORTE D.	RECHTE TÜR	PUERTA DER.
4	A0300001P04	1	MONTANTE ANT. DX	R.H. UPRIGHT POST	MONTANT D.	R. STÄNDER	MONTANTE DER.
5	A0300001002	1	PARAFANGO ANT. DX	R.H. MUDGUARD	PARE-BOUE D.	R. KOTFLÜGEL	GUARDABARROS DER.
6	A0300001005	1	MONTANTE POST. DX	R.H. UPRIGHT POST	MONTANT D.	R. STÄNDER	MONTANTE DER.
7	A0300001013	1	FRONTALE	FRONT PANEL	FRONTAL	VORDERSEITE	FRENTE
8	60300095000	1	PARAURTI GASOLONE	BUMPER	PARE-CHOCS	STOSSDÄMPFER	PARAGOLPES
9	A0300001P05	1	MONTANTE ANT. SX	L.H. UPRIGHT POST	MONTANT G.	L. STÄNDER	MONTANTE IZQ.
10	A0300001027	1	ELEMENTO INF. VANO SX	L.H. ELEMENT	ELEMENT G.	L. ELEMENT	ELEMENTO IZQ.
11	A0300001026	1	ELEMENTO INF. VANO DX	R.H. ELEMENT	ELEMENT D.	R. ELEMENT	ELEMENTO DER.
12	A0300001015	1	PIANALE	PLATFORM	PLAN	EBENE	PLANO
13	60300010000	4	CERNIERA SPORTELLO COMPLETA	HINGE	CHARNIERE	SCHARNIER	BISAGRA
14	12004008000	8	DADO M 8	NUT	ECROU	MUTTER	TUERCA
15	10706008020	8	VITE T.S.P.E.I. M 8X20	SCREW	VIS	SCHRAUBE	TORNILLO
16	A0300001001	1	PARAFANGO ANT. SX	LEFT MUDGUARD	PARE-BOUE G.	LINKER KOTFLÜGEL	GUARDABARROS IZQ.
17	60300062000	1	PARASPRUZZI ANTERIORE (COPPIA)	SPLASH GUARD	PARE-ECLABOUSSURE	SPRITZSCHUTZ	PARASALPICADURAS
18	60300063000	2	ASTA FISSAGGIO PARASPRUZZI ANTER.	ROD	TIGE	STANGE	VARILLA
19	14501005018	6	RIVETTO 5X18	RIVET	RIVET	NIET	CLAVO
20	13501105000	6	RONDELLA	WASHER	RONDELLE	SCHEIBE	ARANDELA

CABINA STRUTTURA SALDATA - CABIN-WELDED STRUCTURE
CABINE A STRUCTURE SOUDEE - KABINE SCHWEISSKONSTRUKTION
CABINA - ESTRUCTURA SOLDADA

06-'98

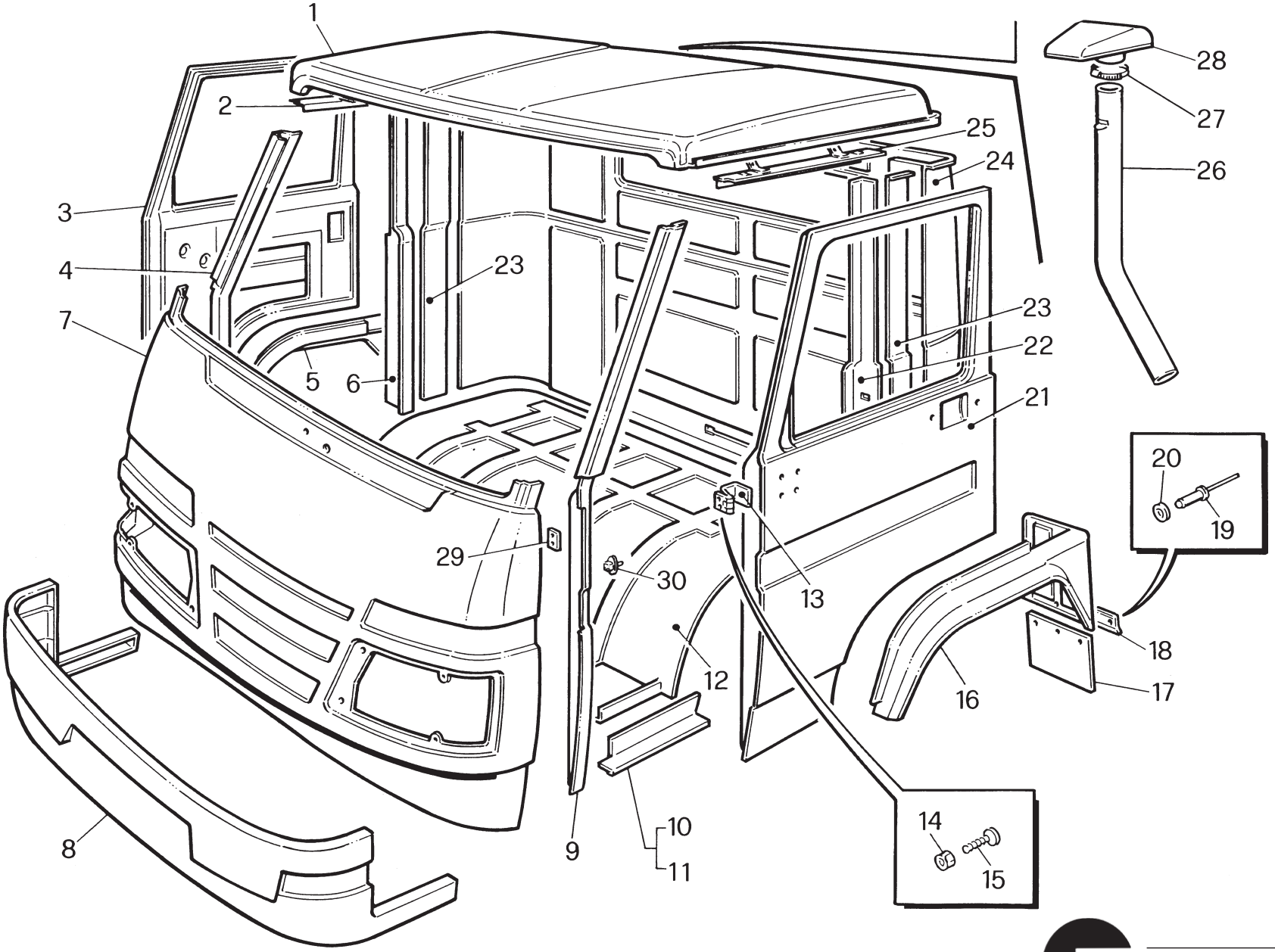

RIF.	CODICE	Q.	DENOMINAZIONE	DESCRIPTION	DESIGNATION	BENENNUNG	DENOMINACION

06-'98

21	60300003000	1	SPORTELLO STRUTTURA SALD. SX	LEFT DOOR	PORTE G.	LINKE TÜR	PUERTA IZQ.
22	A0300001004	1	MONTANTE POST. SX	L.H. UPRIGHT POST	MONTANT G.	STÄNDER L.	MONTANTE IZQ.
23	A0300001018	2	PROLUNGA PER SPORTELLO	EXTENSION	RALLONGE	VERLÄNGERUNG	PROLONGACION
24	A0300001003	1	PARETE POSTERIORE GASOLONE	REAR WALL	PAROI ARRIERE	HINTERE WAND	PARED POSTERIOR
25	A0300001025	1	ELEMENTO SUP. VANO SX	L.H. ELEMENT	ELEMENT D.	ELEMENT L.	ELEMENTO IZQ.
26	FP254103037	1	TUBO RIGIDO ASPIRAZIONE	STIFF PIPE	TUBE RIGIDE	ROHR	TUBO RIGIDO
27	40100003250	1	FASCETTA	CLAMP	COLLIER	SCHELLE	ABRAZADERA
28	RI410104100	1	CAPPELLOTTO PER FILTRO ARIA	CAP	BOUCHON	KAPPE	CUERPO
29	60300011000	4	PIASTRA FISSAGGIO CERNIERA	PLATE	PLAQUE	PLATTE	PLACA
30	60300094000	2	INTERRUTTORE LUCE CORTESIA	SWITCH	INTERRUPTEUR	SCHALTER	INTERRUPTOR

CABINA - VETRI E ACCESSORI - CABIN-WINDOWS AND ACCESSORIES
CABINE-VITRES ET ACCESSOIRES - KABINE-GLASSCHEIBEN UND ZUBEHÖR
CABINA-VIDRIOS Y ACCESORIOS

06-'98

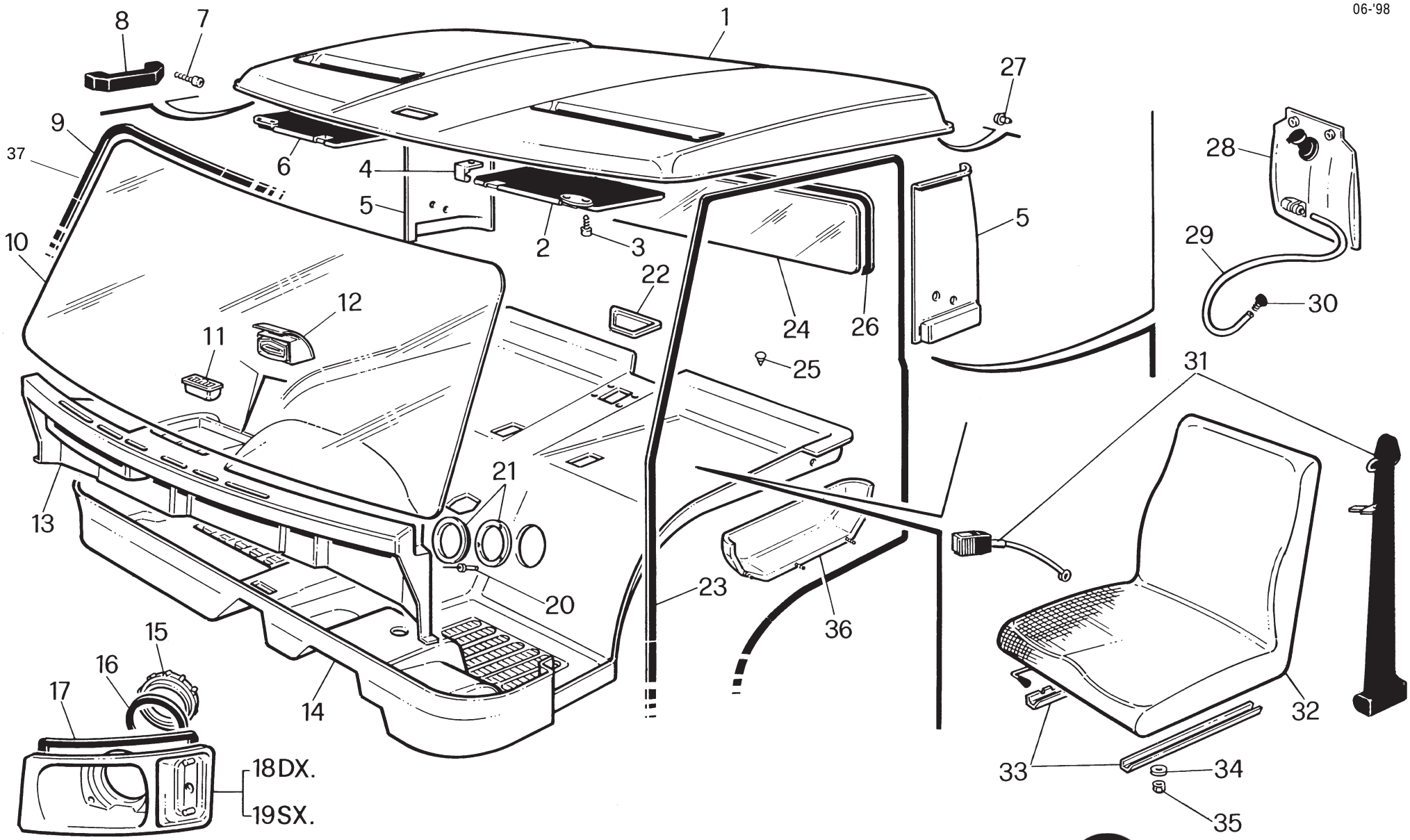

RIF.	CODICE	Q.	DENOMINAZIONE	DESCRIPTION	DESIGNATION	BENENNUNG	DENOMINACION
1	60300098000	1	TETTO	ROOF	TOIT	DACH	TEJADO
2	60300071000	1	ALETTA PARASOLE SX	L.H. SUN VISOR	PARE-SOLEIL G.	L. SOHNENBLENDE	PARASOL IZQ.
3	11504103013	6	VITE T.C. 3,9X13	SCREW	VIS	SCHRAUBE	TORNILLO
4	60300073000	2	SUPP. PER PARASOLE	SUPPORT	SUPPORT	HALTERUNG	SOPORTE
5	60300099000	1	RIVESTIMENTO MONTANTI	PILLAR COVER	REVETEMENT DU MAT	PFOSTEN-VERKLEIDUNG	REVESTIMIENTO MONTANTES
6	60300072000	1	ALETTA PARASOLE DX	R.H. SUN VISOR	PARE-SOLEIL D.	R. SOHNENBLENDE	PARASOL DER.
7	10505106040	2	VITE T.C.E.I. M 6X40	SCREW	VIS	SCHRAUBE	TORNILLO
8	60300074000	1	MANIGLIA	HANDLE	POIGNEE	GRIFF	MANILLA
9	60300015000	1	GUARNIZIONE PARABREZZA	WINDSHIELD GASKET	JOINT PARE-BRISE	DICHTUNG WINDSCHUTZSCHEIBE	JUNTA LIMPIAPARABRISAS
10	60300052000	1	VETRO PARABREZZA	GLASS	VERRE	GLAS	VIDRIO
11	60300066000	1	POSACENERE	ASHTRAY	CENDRIER	ASCHENBECHER	CENICERO
12	60300083000	1	BOCCHETTA AREAZIONE FRONTALE	LOUVER	BOUCHE D'AREATION	BELÜFTUNGSDÜSE	BOCA DE AIREACION
13	60300082000	1	CRUSCOTTO	INSTRUMENT PANEL	TABLEAU DE BORD	INSTRUMENTENBRETT	TABLERO INSTRUM.
14	60300097000	1	PAVIMENTO PREFORMATO	FLOOR	PLANCHER	FUSSBODEN	PAVIMENTO
15	60300007000	2	TAPPO	PLUG	BOUCHON	STOPFEN	TAPON
16	60300008000	2	GUARNIZIONE TAPPO	SEAL	JOINT	DICHTUNG	JUNTA
17	60300006000	2	GUARNIZIONE PORTAFANALI	SEAL	JOINT	DICHTUNG	JUNTA
18	60300005000	1	PORTAFANALE ANT. DX	R.H. LAMP HOLDER	PORTE-PHARE D.	R. SCHEINWERFER-HALTER	PORTA-FARO DER.
19	60300004000	1	PORTAFANALE ANT. SX	L.H. LAMP HOLDER	PORTE-PHARE G.	L. SCHEINWERFER-	PORTA-FARO IZQ.

CABINA - VETRI E ACCESSORI - CABIN-WINDOWS AND ACCESSORIES
CABINE-VITRES ET ACCESSOIRES - KABINE-GLASSCHEIBEN UND ZUBEHÖR
CABINA-VIDRIOS Y ACCESORIOS

06-'98

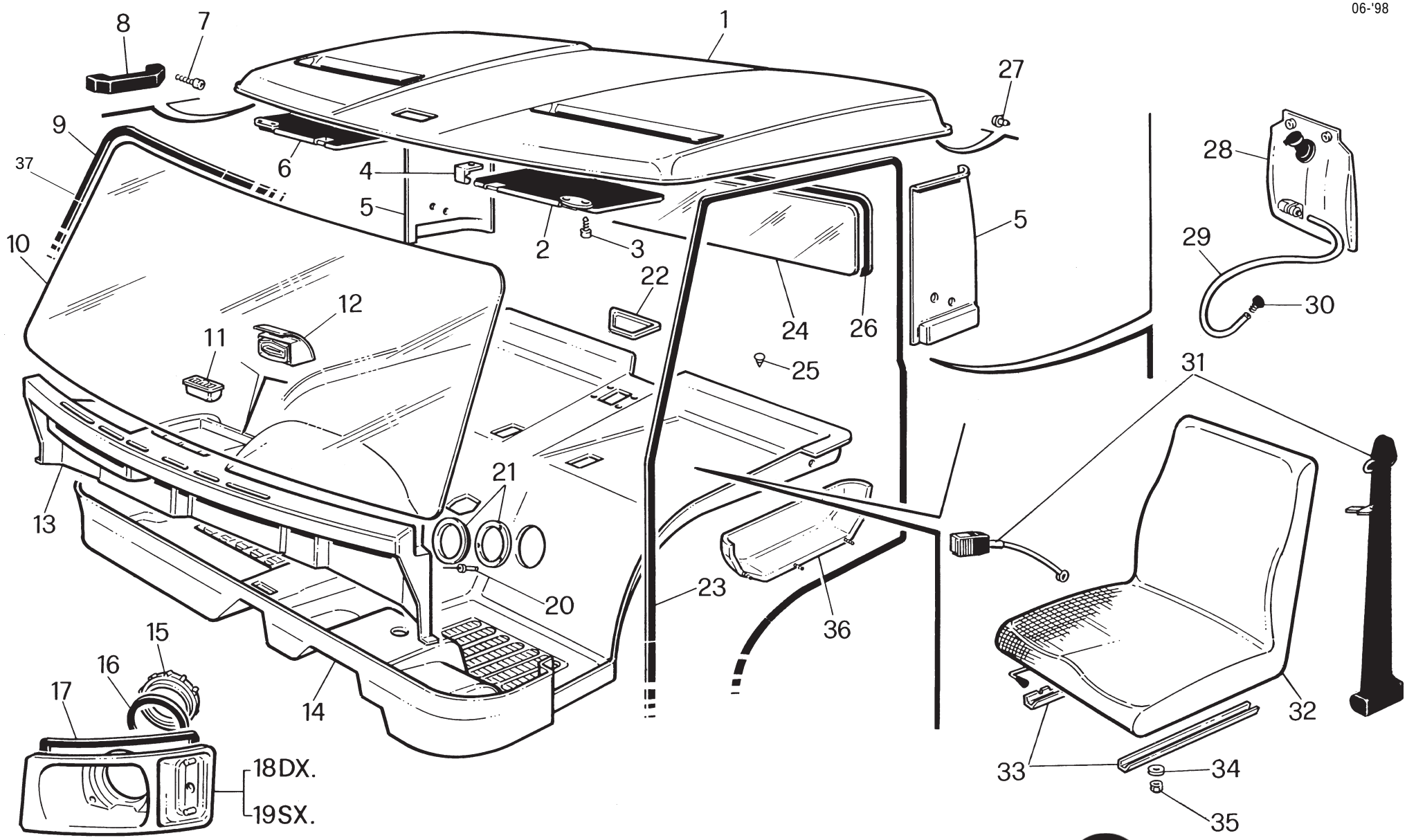

RIF.	CODICE	Q.	DENOMINAZIONE	DESCRIPTION	DESIGNATION	BENENNUNG	DENOMINACION
						HALTER	06-'98
20	14501002010	3	RIVETTO 2,9X10	RIVET	RIVET	NIET	CLAVO
21	60300079000	1	TAPPO DI ISPEZ. D.105	PLUG	BOUCHON	STOPFEN	TAPON
22	60300060000	1	PORTAOGGETTI	GLOVE COMPARTMENT	PORTE-OBJET	GEGENSTANDSABLAGE	PORTA-OBJETOS
23	60300037000	2	PROFILO GUISNAP	PROFILE	PROFIL	PROFIL	PERFIL
24	60300014000	1	VETRO LUNOTTO	GLASS	VERRE	GLAS	VIDRIO
25	60300057000	4	CHIODO	NAIL	CLOU	NAGEL	CLAVO
26	60300038000	1	GUARNIZIONE LUNOTTO	SEAL	JOINT	DICHTUNG	JUNTA
27	60300057000	7	CHIODO	NAIL	CLOU	NAGEL	CLAVO
28	60300061000	1	SERBATOIO LAVACRISTALLO	TANK	RESERVOIR	TANK	DEPOSITO
29	60300064000	1,30	TUBO 4X6	PIPE	TUYAU	ROHR	TUBO
30	60300103000	1	SPRUZZATORE	SPRAY NOZZLE	GICLEUR	SPRITZER	ROCIADOR
31	60300065000	1	CINTURE DI SICUREZZA	SEATBELTS	CEINTURES DE SECURITE	SICHERHEITSGURTE	CINTURONES DE SEGURIDAD
32	RI410300400	2	SEDILE	SEAT	SIEGE	SITZ	ASIENTO
33	60300059000	1	GUIDE PER SEDILE	DRIVE	GUIDE	FÜHRUNG	GUIA
34	13601108000	8	RONDELLA	WASHER	RONDELLE	SCHEIBE	ARANDELA
35	12604108000	12	DADO AUTOBLOK M 8	NUT	ECROU	MUTTER	TUERCA
36	60300043000	2	TASCA PORTAOGGETTI	GLOVE COMPARTMENT	PORTE-OBJET	GEGENSTANDSABLAGE	PORTA-OBJETOS
37	60300045000	4mt	PROFILO PER SIGLLO GUARNIZIONE PARABREZZA				

CABINA - VETRI E ACCESSORI - CABIN-WINDOWS AND ACCESSORIES
CABINE-VITRES ET ACCESSOIRES - KABINE-GLASSCHEIBEN UND ZUBEHÖR
CABINA-VIDRIOS Y ACCESORIOS

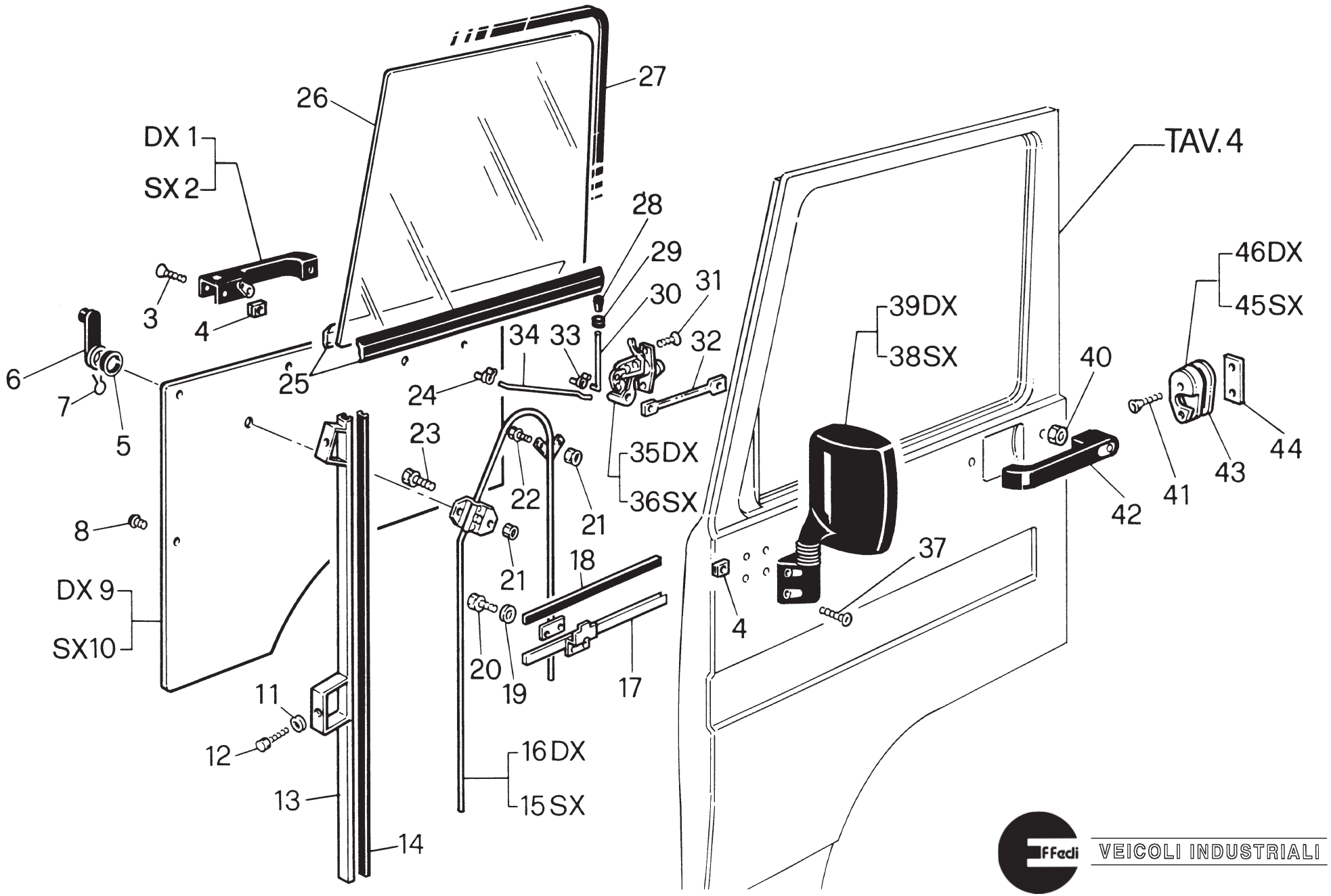

RIF.	CODICE	Q.	DENOMINAZIONE	DESCRIPTION	DESIGNATION	BENENNUNG	DENOMINACION
1	60300024000	1	CONTROMANIGLIA DX	R.H. COUNTER HANDLE	CONTREPOIGNEE D.	GEGENGRIFF R.	CONTRA-MANILLA DER.
2	60300023000	1	CONTROMANIGLIA SX	L.H. COUNTER HANDLE	CONTREPOIGNEE G.	GEGENGRIFF L.	CONTRA-MANILLA IZQ.
3	10804105025	4	VITE T.S.P. M 5X25	SCREW	VIS	SCHRAUBE	TORNILLO
4	60300012000	12	GABBIETTA CON DADO M 5	CAGE WITH NUT	CAGE AVEC ECROU	KÄFIG MIT MUTTER	JAULA CON TUERCA
5	60300022000	2	ROSONE PER MANIGLIA	FLANGE	BRIDE	FLANSCH	BRIDA
6	60300020000	2	MANIGLIA	HANDLE	POIGNEE	GRIFF	MANILLA
7	60300021000	2	MOLLETTA PER MANIGLIA	SPRING	RESSORT	FEDER	RESORTE
8	60300057000	12	CHIODO	NAIL	CLOU	NAGEL	CLAVO
9	60300041000	1	PANNELLO DX	R.H. PANEL	PANNEAU D.	BLENDSCHIRM R.	PANEL DER.
10	60300042000	1	PANNELLO SX	L.H. PANEL	PANNEAU G.	BLENDSCHIRM L.	PANEL IZQ.
11	13601106000	4	RONDELLA	WASHER	RONDELLE	SCHEIBE	ARANDELA
12	10205106010	4	VITE M 6X10	SCREW	VIS	SCHRAUBE	TORNILLO
13	60300040000	2	CANALINO GUIDAVETRO	PANE GUIDE CHANNEL	RAINURE-GUIDE DE LA VITRE	SCHEIBEN-FÜHRUNGSKANAL	CANAL GUIA-VIDRIO
14	60300017000	4	GUARNIZIONE INF.	SEAL	JOINT	DICHTUNG	JUNTA
15	60300046000	1	ALZACRISTALLO SX	L.H. WINDOW REGULATOR	LEVE-GLACE G.	SCHEIBENHEBER L.	LEVANTA-CRISTALES IZQ.
16	60300047000	1	ALZACRISTALLO DX	R.H. WINDOW REGULATOR	LEVE-GLACE D.	SCHEIBENHEBER R.	LEVANTA-CRISTALES DER.
17	60300019000	2	GUIDA TENUTA	DRIVE	GUIDE	FÜHRUNG	GUIA
18	60300033000	2	GUARNIZIONE PIATTA	SEAL	JOINT	DICHTUNG	JUNTA
19	13501106000	4	RONDELLA	WASHER	RONDELLE	SCHEIBE	ARANDELA
20	10205106016	4	VITE T.E. M 6X16	SCREW	VIS	SCHRAUBE	TORNILLO

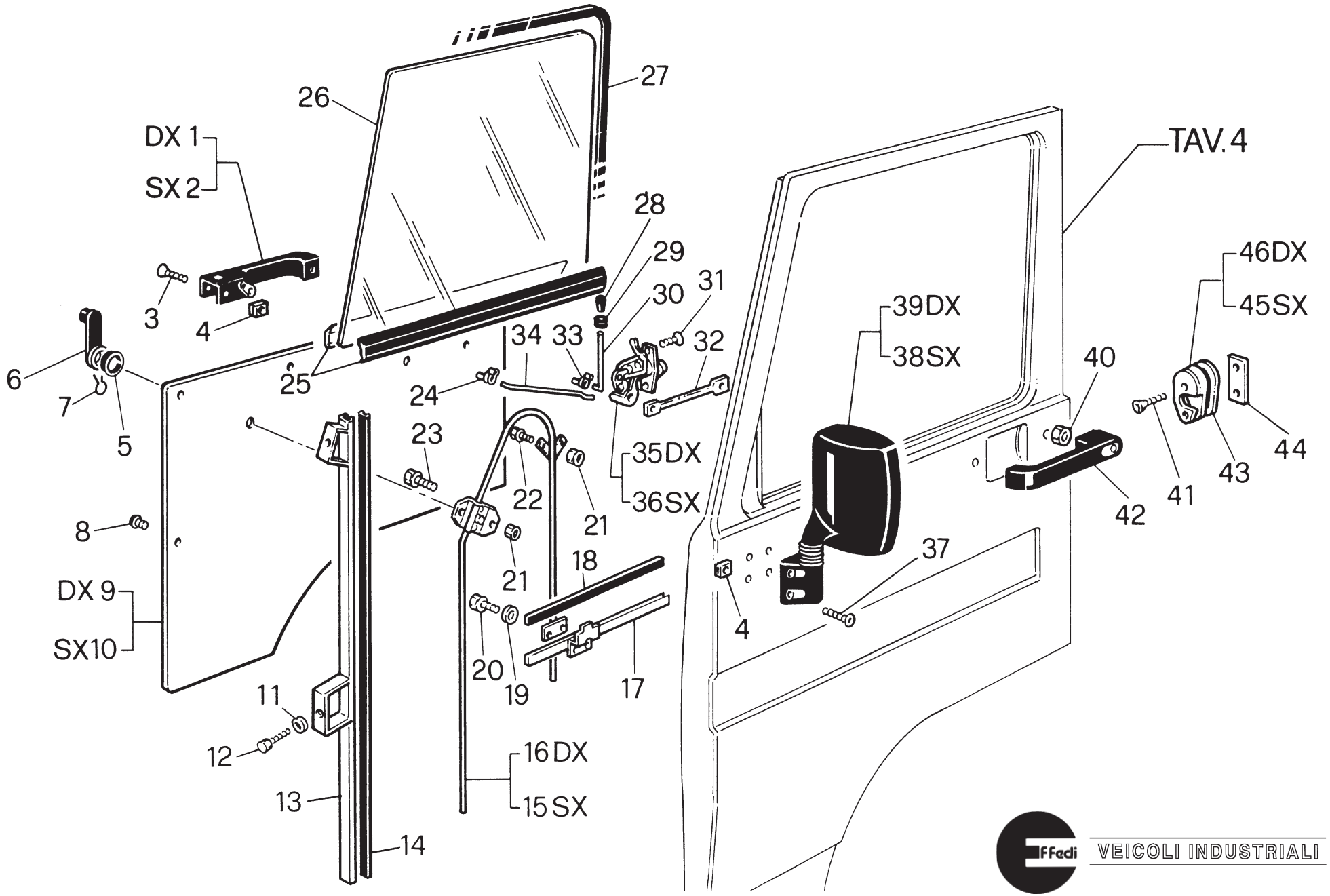
26
27
DX 1
SX 2
28
29
30
31
3
4
6
7
5
25
24
34
33
32
TAV.4
46DX
45SX
39DX
38SX
40
44
43
41
42
23
22
21
35DX
36SX
8
21
18
37
DX 9
SX10
4
20
19
17
11
12
16 DX
15 SX
13
14
Effedi
VEICOLI INDUSTRIALI

RIF.	CODICE	Q.	DENOMINAZIONE	DESCRIPTION	DESIGNATION	BENENNUNG	DENOMINACION
21	12004106000	8	DADO M 6	NUT	ECROU	MUTTER	TUERCA
22	10205106025	4	VITE T.E. M 6X25	SCREW	VIS	SCHRAUBE	TORNILLO
23	10205106016	4	VITE M 6X16	SCREW	VIS	SCHRAUBE	TORNILLO
24	60300035000	2	FERMO PER FISS. TIRANTE SERRATURA	LOCK	ARRET	SPERRE	TOPE
25	60300018000	4	GUARNIZIONE RASCHIAVETRO	SEAL	JOINT	DICHTUNG	JUNTA
26	60300013000	2	VETRO LATERALE	SIDE WINDOW	VITRE LATERALE	SEITENFENSTER	VIDRIO LATERAL
27	60300016000	2	GUARNIZIONE SUP.	SEAL	JOINT	DICHTUNG	JUNTA
28	60300026000	2	POMELLO SICUREZZA	KNOB	POIGNEE	KUGELGRIFF	POMO
29	60300030000	2	GOMMINO	RUBBER PIECE	PIECE EN CAOUTCH.	GUMMISTÜCK	GOMA
30	60300031000	2	TIRANTE FILETTATO	TIEROD	TIRANT	SPANNBOLZEN	TIRANTE
31	10706106016	6	VITE T.S.P.E.I. M 6X16	SCREW	VIS	SCHRAUBE	TORNILLO
32	60300025000	2	ASTINA REGOLABILE	ROD	TIGE	STAB	VARILLA
33	60300034000	2	FERMO PER FISS. TIRANTE FILETTATO	LOCK	ARRET	SPERRE	TOPE
34	60300029000	2	TIRANTE PER SERRATURA	TIEROD	TIRANT	SPANNBOLZEN	TIRANTE
35	60300054000	1	SERRATURA DX	R.H. HASP	SERRURE D.	R. SCHLOSS	CIERRE DER.
36	60300055000	1	SERRATURA SX	L.H. HASP	SERRURE G.	L. SCHLOSS	CIERRE IZQ.
37	10804105025	8	VITE T.S.P. M 5X25	SCREW	VIS	SCHRAUBE	TORNILLO
38	60300068000	1	SPECCHIETTO RETROVISORE SX	L.H. REAR VIEW MIRROR	RETROVISEUR G.	L. RÜCKSPIEGEL	ESPEJO RETROVISOR IZQ.
39	60300067000	1	SPECCHIETTO RETROVISORE DX	R.H. REAR VIEW MIRROR	RETROVISEUR D.	R. RÜCKSPIEGEL	ESPEJO RETROVISOR DER.

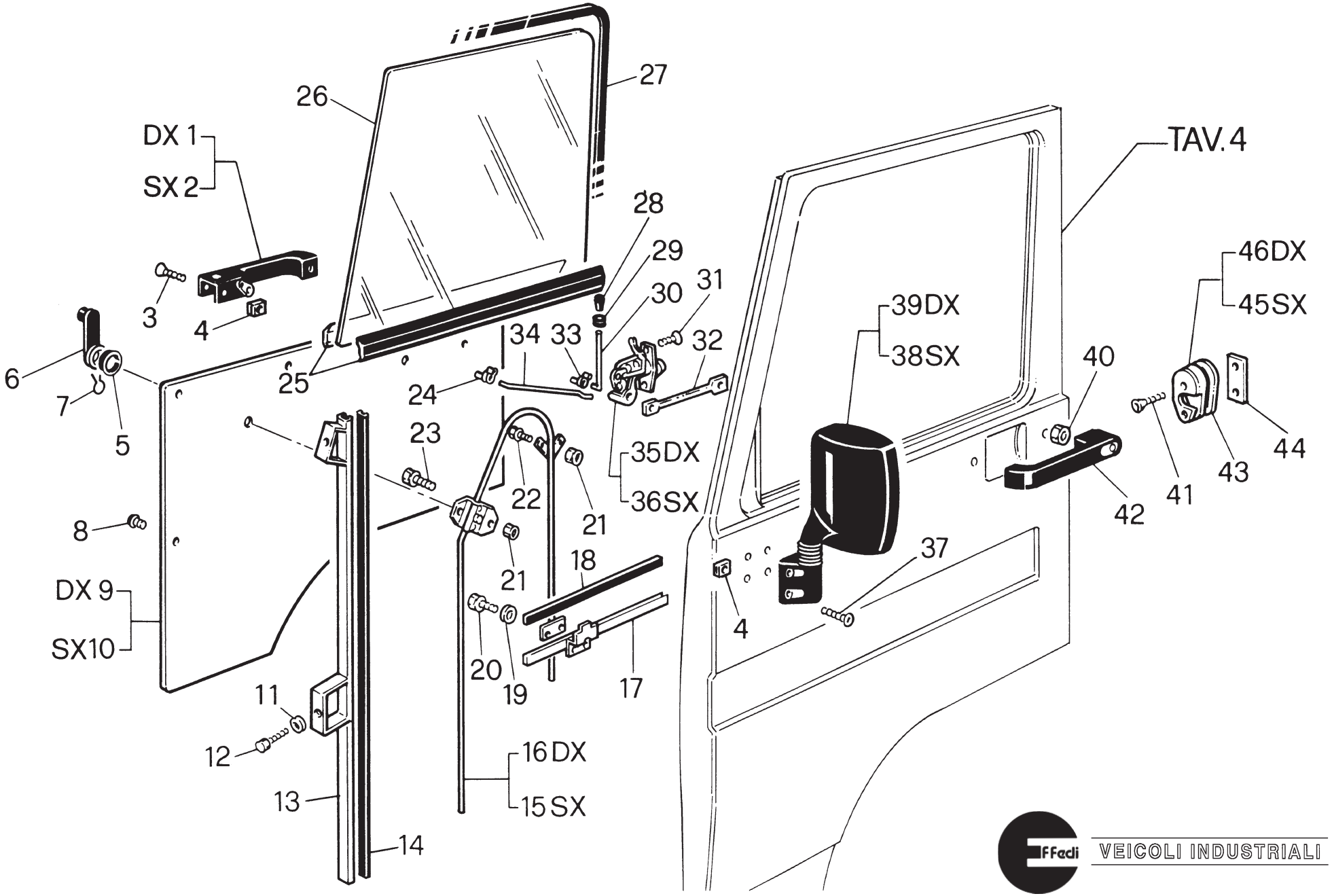
26
27
DX 1
SX 2
28
29
30
31
3
4
6
7
5
25
24
34
33
32
39DX
38SX
TAV.4
46DX
45SX
40
44
43
41
42
23
35DX
36SX
22
21
8
21
18
37
DX 9
SX10
4
20
19
17
11
12
16 DX
15 SX
13
14
Effedi
VEICOLI INDUSTRIALI

RIF.	CODICE	Q.	DENOMINAZIONE	DESCRIPTION	DESIGNATION	BENENNUNG	DENOMINACION
40	12004105000	4	DADO M 5	NUT	ECROU	MUTTER	TUERCA
41	10706108030	4	VITE T.S.P.E.I. M 8X30	SCREW	VIS	SCHRAUBE	TORNILLO
42	60300056000	1	MANIGLIA (COPPIA)	HANDLE	POIGNEE	GRIFF	MANILLA
43	60300032000	4	PIASTRA REGOLAZIONE	PLATE	PLAQUE	PLATTE	PLACA
44	60300036000	2	PIASTRA FISSAGGIO	PLATE	PLAQUE	PLATTE	PLACA
45	60300028000	1	SCONTRO SX	L.H. FLAP	BUTEE G.	L. ANSCHLAG	TOPE IZQ.
46	60300027000	1	SCONTRO DX	R.H. FLAP	BUTEE D.	R. ANSCHLAG	TOPE DER.

AVANTRENO - FORECARRIAGE - AVANT-TRAIN
VORDERACHSE - EJE ANTERIOR

06-'98

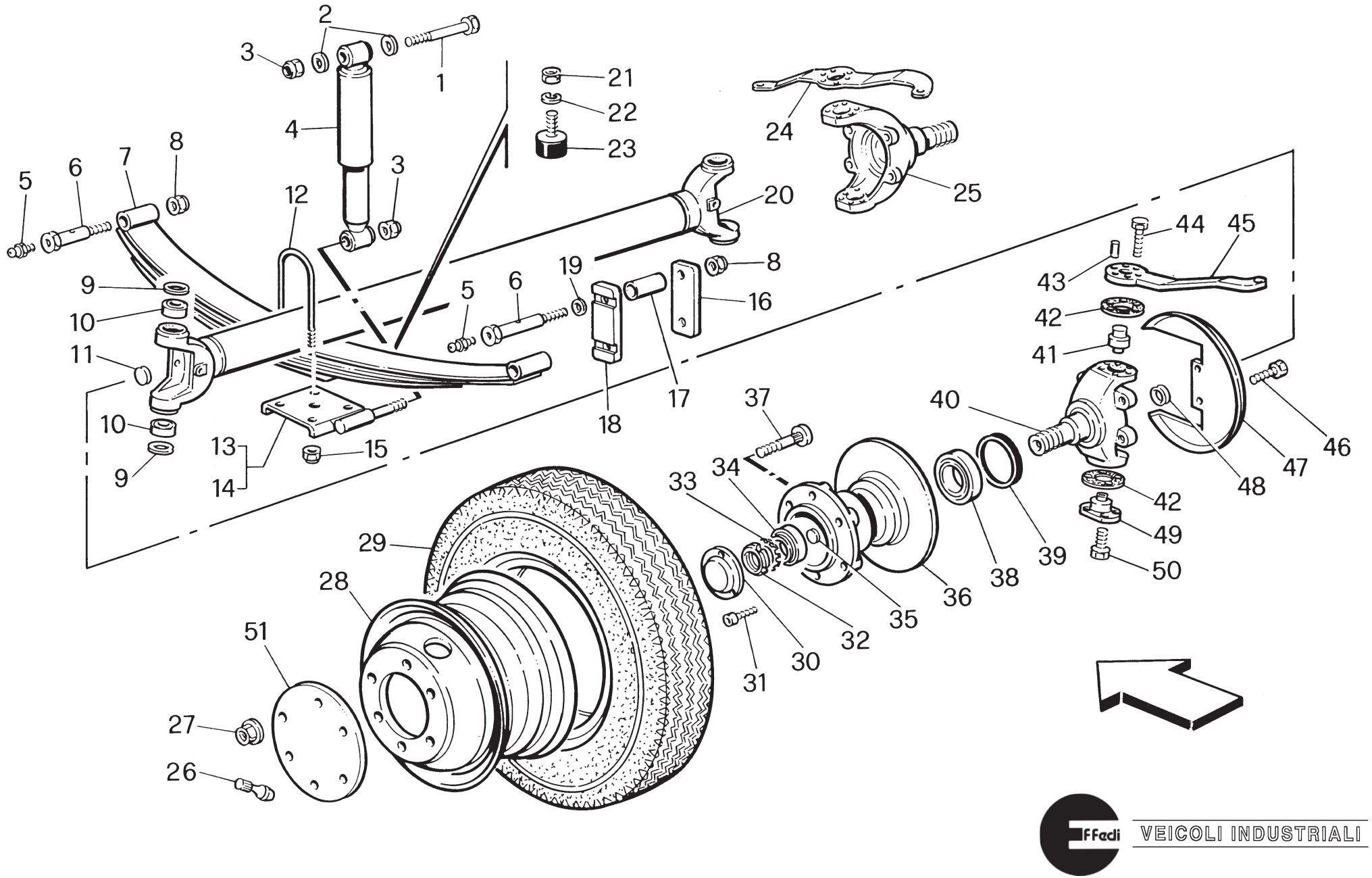

RIF.	CODICE	Q.	DENOMINAZIONE	DESCRIPTION	DESIGNATION	BENENNUNG	DENOMINACION
							10/'99
1	10105116070	2	VITE T.E. M 16X70	SCREW	VIS	SCHRAUBE	TORNILLO
2	60500004000	4	RONDELLA	WASHER	RONDELLE	SCHEIBE	ARANDELA
3	12604116000	4	DADO AUTOBLOK. M 16	NUT	ECROU	MUTTER	TUERCA
4	60500003000	2	AMMORTIZZATORE	SHOCK ABSORBER	AMORTISSEUR	STOSSDÄMPFER	AMORTIGUADOR
5	60600006000	6	INGRASSATORE M 6	GREASE NIPPLE	GRAISSEUR	SCHMIERNIPPEL	ENGRASADOR
6	RI410501800	6	PERNO	PIN	AXE	BOLZEN	PERNO
7	RI410502100	2	BALESTRA ANT.	LEAF SPRING	ARBALETE	BLATTFEDER	BALLESTA
7bis	60500034000	2	BALESTRA ANT. (04/99)	LEAF SPRING	ARBALETE	BLATTFEDER	BALLESTA
8	12604114000	6	DADO AUTOBLOK. M 14	NUT	ECROU	MUTTER	TUERCA
9	30300404704	4	ANELLO DI TENUTA	SEAL	BAGUE ETANCHE	DICHTRING	ANILLO DE HERMETICIDAD
10	21500204215	4	CUSCINETTO 32004	BEARING	ROULEMENT	LAGER	COJINETE
11	60501036000	2	FONDELLO	BOTTOM SECTION	BASE	ENDSCHEIBE	FONDO
12	RI410560400	4	STAFFA	BRACKET	BRIDE	TRAGBÜGEL	BRIDA
12bis	60500035000	4	STAFFA (04/99)	BRACKET	BRIDE	TRAGBÜGEL	BRIDA
13	60500006000	1	PIASTRA SX	L.H. PLATE	PLAQUE G.	L. PLATTE	PLACA IZQUIERDA
14	60500005000	1	PIASTRA DX	R.H. PLATE	PLAQUE D.	R. PLATTE	PLACA DERECHA
15	12604112000	8	DADO AUTOBLOK. M 12	NUT	ECROU	MUTTER	TUERCA
16	60500010000	2	BISCOTTINO BALESTRA	PLATE	PLATEAU	PLATTE	PLATO
17	60500007000	2	BOCCOLA	BUSHING	DOUILLE	BUCHSE	CASQUILLO
18	60500011000	2	BISCOTTINO BALESTRA	PLATE	PLATEAU	PLATTE	PLATO
19	60500009000	4	RONDELLA	WASHER	RONDELLE	SCHEIBE	ARANDELA
20	60501030000	1	STRUTTURA PONTE ANTERIORE VERS. GEMELL.	STRUCTURE	STRUCTURE	STRUKTUR	ESTRUCTURA
21	12004110000	2	DADO M 10	NUT	ECROU	MUTTER	TUERCA
22	13901110000	2	RONDELLA	WASHER	RONDELLE	SCHEIBE	ARANDELA
23	60500014000	2	TAMPONE	PAD	TAMPON	PUFFER	TAMPON

AVANTRENO - FORECARRIAGE - AVANT-TRAIN
VORDERACHSE - EJE ANTERIOR

06-'98

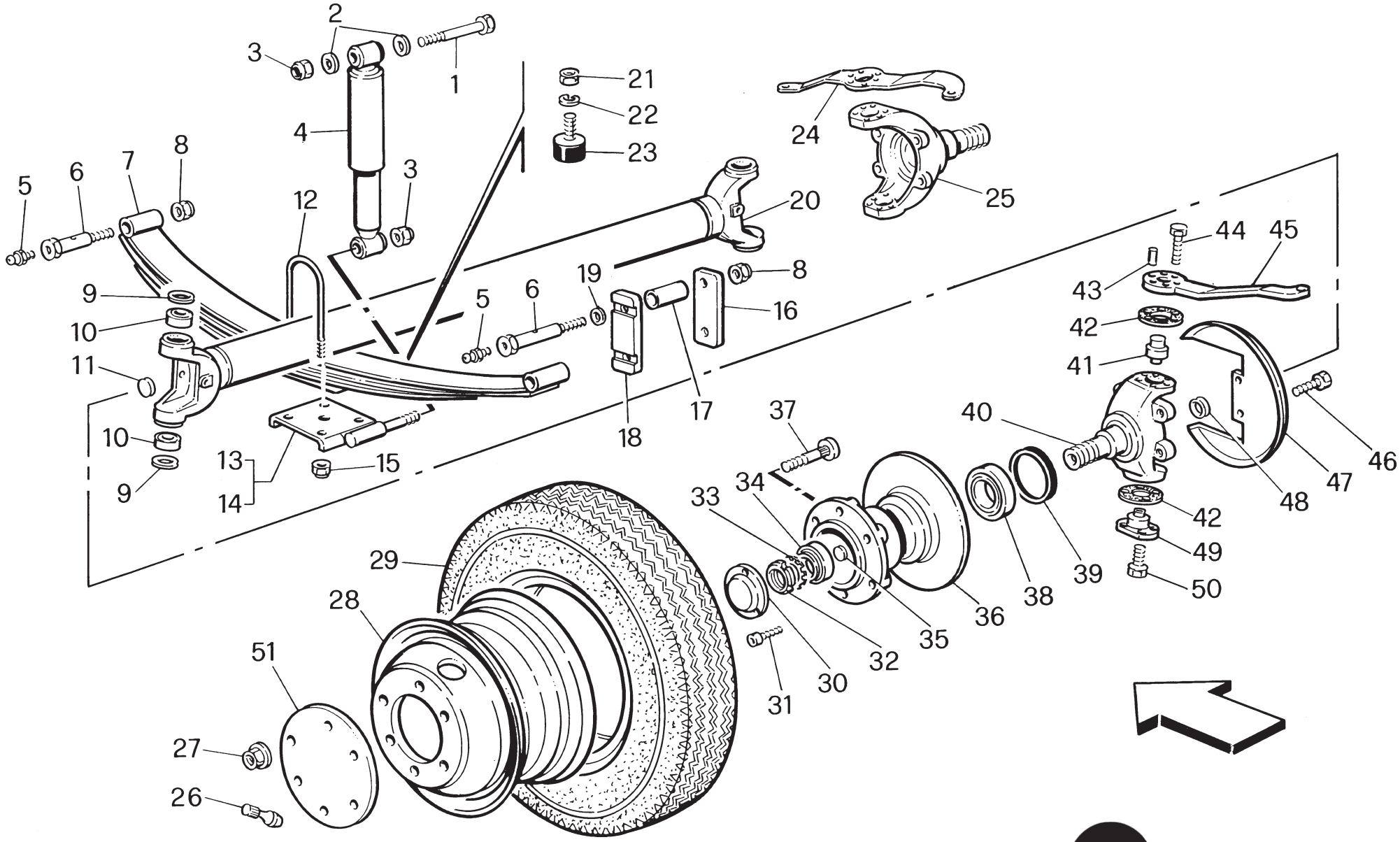

RIF.	CODICE	Q.	DENOMINAZIONE	DESCRIPTION	DESIGNATION	BENENNUNG	DENOMINACION

01/'97

24	60501012000	1	LEVA RINVIO STERZO DX	R.H. LEVER	LEVIER D.	R. HEBEL	PALANCA DER.
25	60501003000	1	FUSELLO DX	R.H. SPINDLE	FUSEAU D.	R. ACHSZAPFEN	ESPIGA DER.
26	60500017000	2	VALVOLA PER TUBELESS	VALVE	SOUPAPE	VENTIL	VALVULA
27	60500037000	12	DADO	NUT	ECROU	MUTTER	TUERCA
28	60500036000	2	CERCHIO 14"	RIM	JANTE	FELGE	LLANTA
29	60500026000	2	COPERTURA 14"	COVER	COUVERTURE	ABDECKUNG	COBERTURA
30	60501032000	2	COPERCHIO PER MOZZO ANTERIORE	COVER	COUVERCLE	DECKEL	TAPA
31	10505108020	6	VITE T.C.E.I. M 8X20	SCREW	VIS	SCHRAUBE	TORNILLO
32	13305040000	2	GHIERA M 40X1,5	RING NUT	BAGUE	GEWINDERING	VIROLA
33	14701040000	2	ROSETTA DI SICUR.	WASHER	RONDELLE	SCHEIBE	ARANDELA
34	21500406819	2	CUSCINETTO 32008	BEARING	ROULEMENT	LAGER	COJINETE
35	60501035000	2	FONDELLO	BOTTOM SECTION	BASE	ENDSCHEIBE	FONDO
36	60501031000	2	DISCO FRENO	BRAKE DISK	DISQUE FREIN	BREMSSCHEIBE	DISCO FRENO
37	60601040000	12	COLONNETTA RUOTA	WHEEL STUD	COLONNETTE	SCHRAUBBOLZEN	ESPARRAGO
38	21500559023	2	CUSCINETTO 32011	BEARING	ROULEMENT	LAGER	COJINETE
39	30109011012	2	ANELLO DI TENUTA	SEAL	BAGUE ETANCHE	DICHTRING	ANILLO DE HERMETICIDAD
40	60501002000	1	FUSELLO SX	L.H. SPINDLE	FUSEAU G.	L. ACHSZAPFEN	ESPIGA IZQ.
41	60501007000	2	TAPPO SUP.	PLUG	BOUCHON	STOPFEN	TAPON
42	RI412600900	4	GUARNIZIONE	SEAL	JOINT	DICHTUNG	JUNTA
43	14601010025	4	SPINA CILINDRICA 10X25	PLUG	FICHE	STECKER	ENCHUFE
44	10305112025	8	VITE T.E. M 12X1,25X25	SCREW	VIS	SCHRAUBE	TORNILLO
45	60501011000	1	LEVA RINVIO STERZO SX	L.H. LEVER	LEVIER G.	L. HEBEL	PALANCA IZQ.

AVANTRENO - FORECARRIAGE - AVANT-TRAIN
VORDERACHSE - EJE ANTERIOR

06-'98

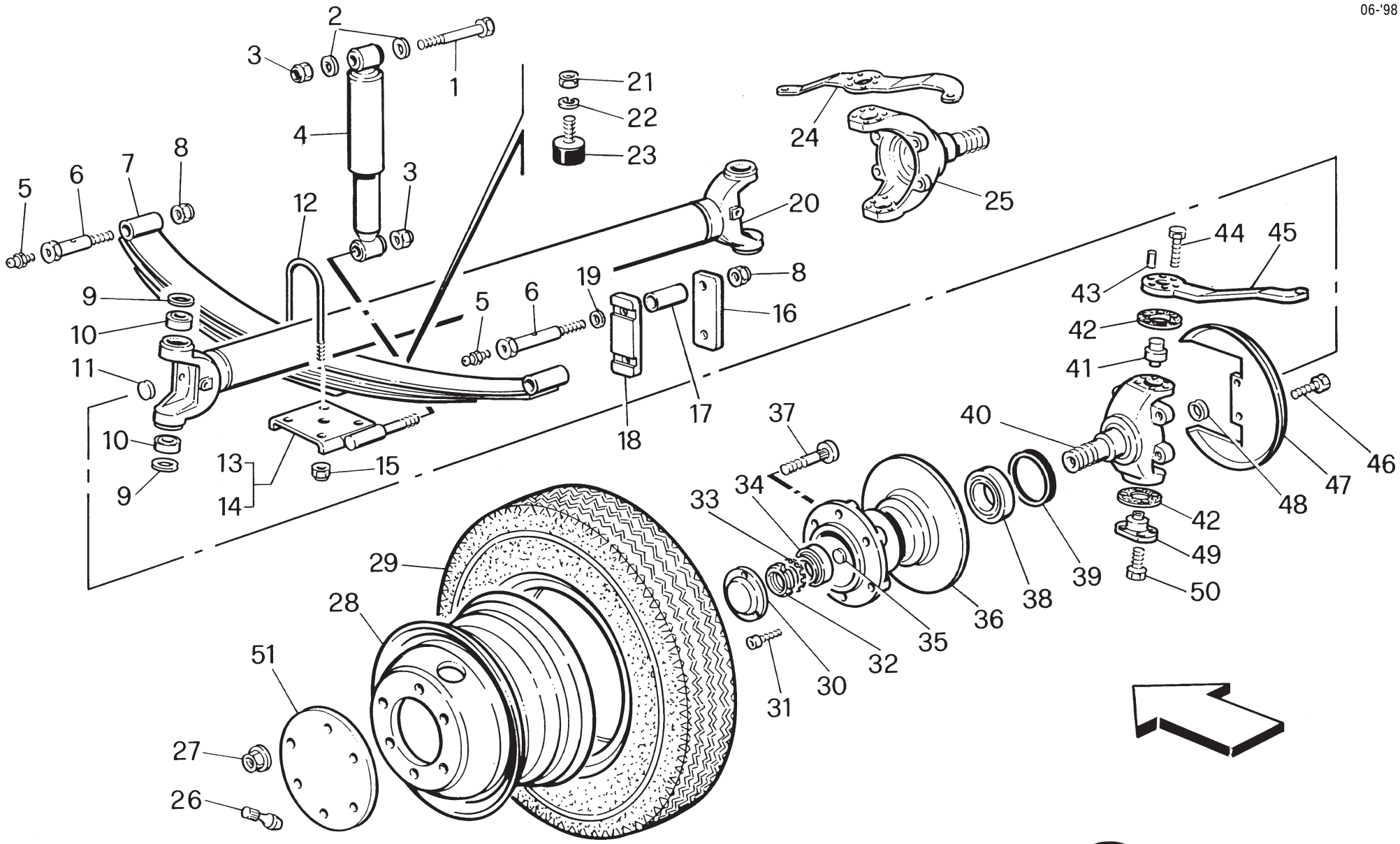

RIF.	CODICE	Q.	DENOMINAZIONE	DESCRIPTION	DESIGNATION	BENENNUNG	DENOMINACION

06-'98

46	10305112015	4	VITE T.E. M 12X1,25X15	SCREW	VIS	SCHRAUBE	TORNILLO
47	60500029000	2	CARTER DI PROTEZIONE	GUARD	PROTECTION	GEHÄUSE	CARTER
48	60501034000	2	FONDELLO	BOTTOM SECTION	BASE	ENDSCHEIBE	FONDO
49	60501008000	2	TAPPO	PLUG	BOUCHON	STOPFEN	TAPON
50	10205010020	8	VITE T.E. M 10X20	SCREW	VIS	SCHRAUBE	TORNILLO
51	60500038000	2	DISCO COPRIDADI RUOTA ANTERIORE	DISK	DISQUE	SCHEIBE	DISCO

RETROTRENO - REAR AXLE - ARRIERE-TRAIN
HINTERACHSE - EJE POSTERIOR

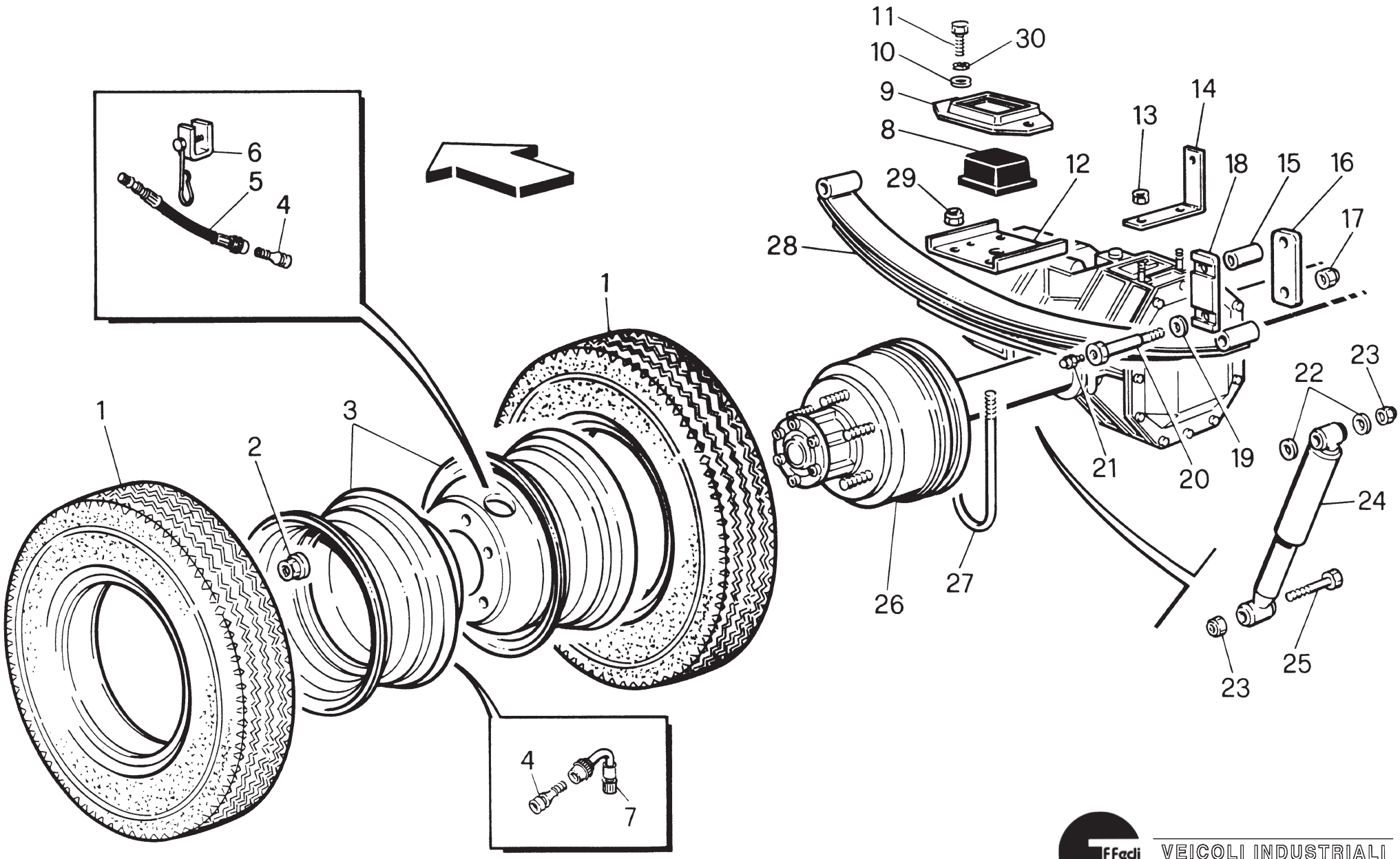

RIF.	CODICE	Q.	DENOMINAZIONE	DESCRIPTION	DESIGNATION	BENENNUNG	DENOMINACION
1	60500026000	4	COPERTURA 14"	COVER	COUVERTURE	ABDECKUNG	COBERTURA
2	60500037000	12	DADO FISSAGGIO RUOTA	NUT	ECROU	MUTTER	TUERCA
3	60500036000	4	CERCHIO 14"	RIM	JANTE	FELGE	LLANTA
4	60500017000	4	VALVOLA PER TUBELESS	VALVE	SOUPAPE	VENTIL	VALVULA
5	60600027000	2	PROLUNGA FLEX	EXTENSION	RALLONGE	VERLÄNGERUNG	PROLONGACION
6	60600025000	2	GANCIO FISS. VALVOLA	HOOK	CROCHET	HAKEN	GANCHO
7	60600026000	2	PROLUNGA CURVA	EXTENSION	RALLONGE	VERLÄNGERUNG	PROLONGACION
8	60600024000	2	TAMPONE FINE CORSA BALESTRA	PAD	TAMPON	PUFFER	TAMPON
9	60600003000	2	PIASTRA	PLATE	PLAQUE	PLATTE	PLACA
10	13501108000	4	RONDELLA	WASHER	RONDELLE	SCHEIBE	ARANDELA
11	10205108010	4	VITE T.E. M 8X10	SCREW	VIS	SCHRAUBE	TORNILLO
12	60600029000	2	PIASTRA	PLATE	PLAQUE	PLATTE	PLACA
13	12604108000	2	DADO AUTOBLOK M 8	NUT	ECROU	MUTTER	TUERCA
14	60600005000	1	SUPPORTO COMANDO CORR. DI FRENATA	SUPPORT	SUPPORT	HALTERUNG	SOPORTE
15	60500007000	2	BOCCOLA	BUSHING	DOUILLE	BUCHSE	CASQUILLO
16	60500010000	2	BISCOTTINO BALESTRA	PLATE	PLATEAU	PLATTE	PLATO
17	12604114000	6	DADO AUTOBLOK M 14	NUT	ECROU	MUTTER	TUERCA
18	60500011000	2	BISCOTTINO BALESTRA	PLATE	PLATEAU	PLATTE	PLATO
19	60500009000	2	RONDELLA DI REGISTRO	WASHER	RONDELLE	SCHEIBE	ARANDELA
20	60500008000	6	PERNO PER BALESTRA POSTERIORE	PIN	AXE	BOLZEN	PERNO
21	60600006000	6	INGRASSATORE M 6	GREASE NIPPLE	GRAISSEUR	SCHMIERNIPPEL	ENGRASADOR

RETROTRENO - REAR AXLE - ARRIERE-TRAIN HINTERACHSE - EJE POSTERIOR

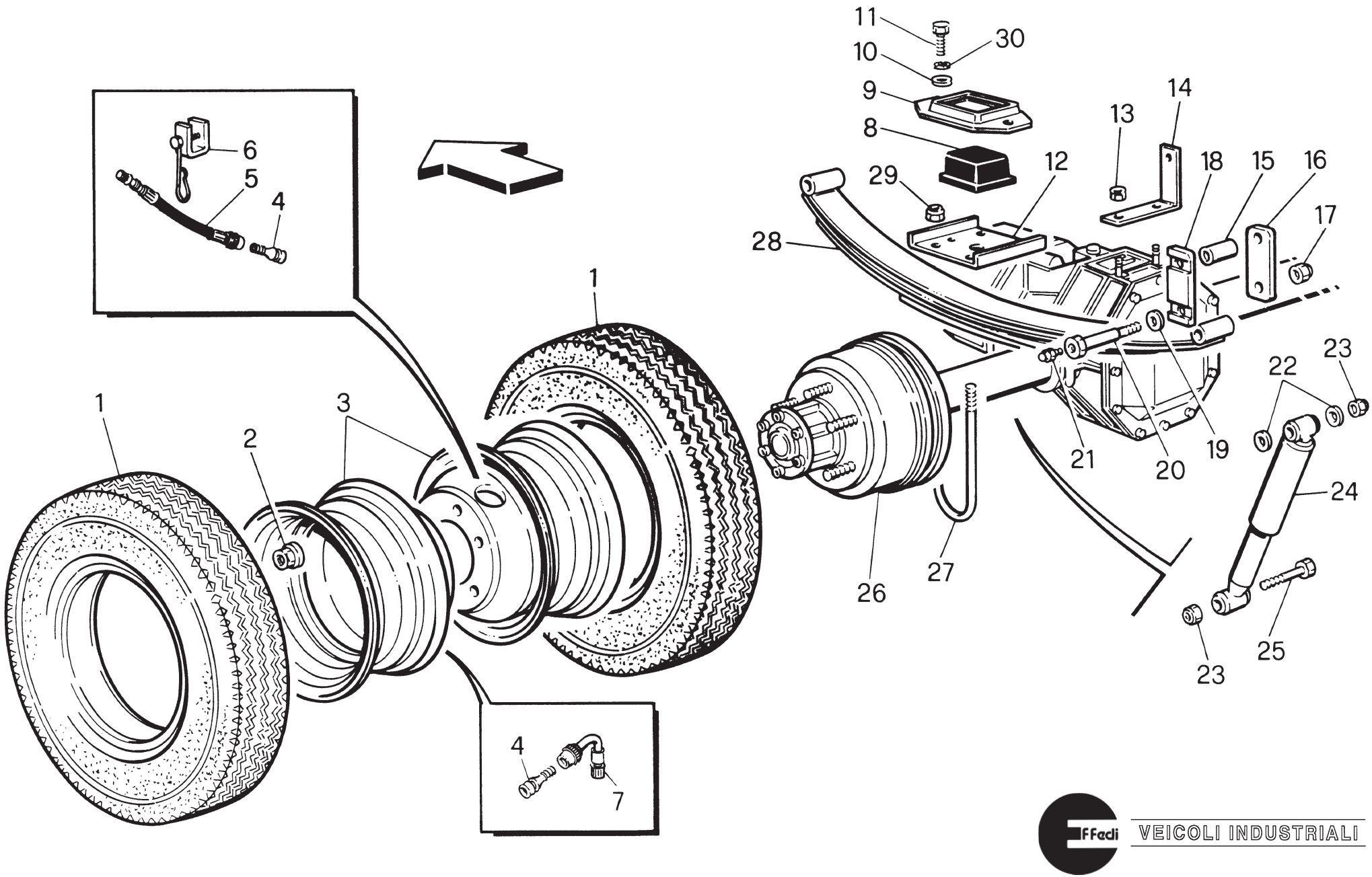

RIF.	CODICE	Q.	DENOMINAZIONE	DESCRIPTION	DESIGNATION	BENENNUNG	DENOMINACION
22	60500004000	4	RONDELLA	WASHER	RONDELLE	SCHEIBE	ARANDELA
23	12604116000	4	DADO AUTOBLOK M 16	NUT	ECROU	MUTTER	TUERCA
24	60600028000	2	AMMORTIZZATORE	SHOCK ABSORBER	AMORTISSEUR	STOSSDÄMPFER	AMORTIGUADOR
25	10105116070	2	VITE T.E. M 16X70	SCREW	VIS	SCHRAUBE	TORNILLO
26	RI410670100	1	PONTE DIFFERENZIALE POSTERIORE	BRIDGE	PONT	BRÜCKE	PUENTE
27	RI410661000	4	STAFFA	BRACKET	BRIDE	TRAGBÜGEL	BRIDA
28	60600020000	2	BALESTRA POSTERIORE	LEAF SPRING	ARBALETE	BLATTFEDER	BALLESTA
29	12604112000	8	DADO AUTOBLOK M 12	NUT	ECROU	MUTTER	TUERCA
30	13901108000	4	RONDELLA	WASHER	RONDELLE	SCHEIBE	ARANDELA

PONTE DIFFERENZIALE POSTERIORE - REAR DIFFERENTIAL BRIDGE
PONT DIFFERENTIEL ARRIERE - DIFFERENTIALE HINTERACHSBRÜCKE
PUENTE DIFERENCIAL POSTERIOR

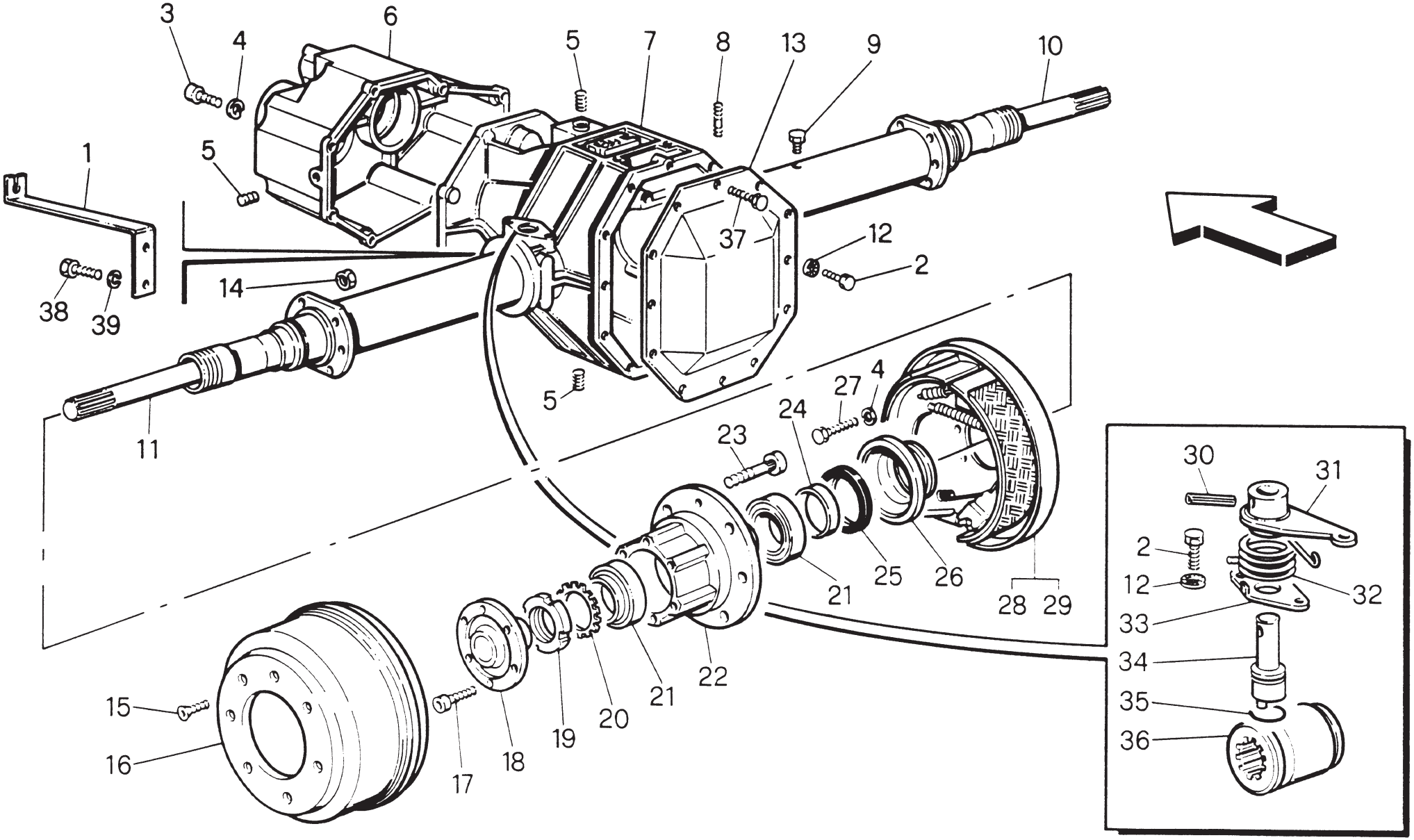

RIF.	CODICE	Q.	DENOMINAZIONE	DESCRIPTION	DESIGNATION	BENENNUNG	DENOMINACION
1	60601049000	1	SUPPORTO DI ARRESTO	SUPPORT	SUPPORT	HALTERUNG	SOPORTE
2	10205106016	13	VITE T.E. M 6X16	SCREW	VIS	SCHRAUBE	TORNILLO
3	10505110030	8	VITE T.C.E.I. M 10X30	SCREW	VIS	SCHRAUBE	TORNILLO
4	13901110000	20	RONDELLA	WASHER	RONDELLE	SCHEIBE	ARANDELA
5	41501100038	3	TAPPO FILETTATO 3/8 GAS E.I.	THREADED CAP	BOUCHON FILETE	GEWINDESTOPFEN	TAPON ROSCADO
6	60601056000	1	SEMICARTER ANT. PONTE POSTERIORE	HALF-CASING	DEMI-CARTER	GEHÄUSEHÄLFTE	SEMICARTER
7	RI412700100	1	STRUTTURA PONTE POSTERIORE	STRUCTURE	STRUCTURE	STRUKTUR	ESTRUCTURA
8	10905108016	2	VITE PRIGIONIERA M 8X16	SCREW	VIS	SCHRAUBE	TORNILLO
9	60600004000	1	TAPPO SFIATO	VENT	RENIFLARD	ENTLÜFTER	TAPON RESPIRACION
10	RI412700500	1	SEMIALBERO DX L=687	R.H. DRIVE SHAFT	DEMI-ARBRE D.	R. HALB-WELLE	SEMIEJE DER.
11	RI412700400	1	SEMIALBERO SX L=627	S.H. DRIVE SHAFT	DEMI-ARBRE G.	L. HALB-WELLE	SEMIEJE IZQ.
12	13701106000	14	RONDELLA	WASHER	RONDELLE	SCHEIBE	ARANDELA
13	60601041000	1	COPERCHIO POST.	COVER	COUVERCLE	DECKEL	TAPA
14	12004010000	12	DADO M 10	NUT	ECROU	MUTTER	TUERCA
15	10706008018	2	VITE T.S.P.E.I. M 8X18	SCREW	VIS	SCHRAUBE	TORNILLO
16	60601037000	2	TAMBURO D=254	DRUM	TAMBOUR	TROMMEL	TAMBOR
17	10507012030	12	VITE T.C.E.I. M 12X30	SCREW	VIS	SCHRAUBE	TORNILLO
18	60601038000	2	FLANGIA DI TRASCINAM.	FLANGE	BRIDE	FLANSCH	BRIDA
19	13305055000	2	GHIERA M 55X2	RING NUT	BAGUE	GEWINDERING	VIROLA
20	14701055000	2	ROSETTA DI SICUREZZA	WASHER	RONDELLE	SCHEIBE	ARANDELA
21	21500559023	4	CUSCINETTO 32011	BEARING	ROULEMENT	LAGER	COJINETE

PONTE DIFFERENZIALE POSTERIORE - REAR DIFFERENTIAL BRIDGE
PONT DIFFERENTIEL ARRIERE - DIFFERENTIALE HINTERACHSBRÜCKE
PUENTE DIFERENCIAL POSTERIOR

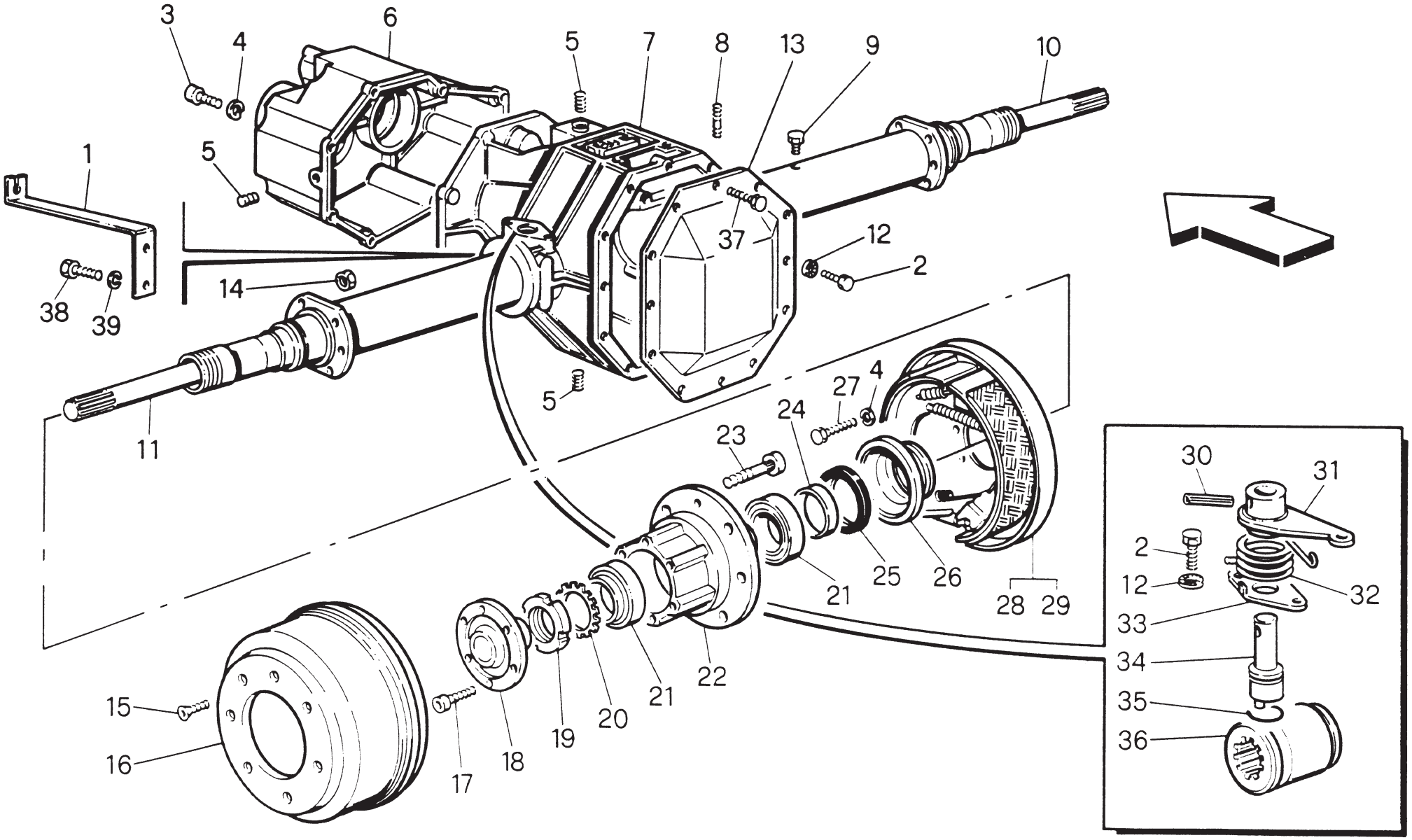

RIF.	CODICE	Q.	DENOMINAZIONE	DESCRIPTION	DESIGNATION	BENENNUNG	DENOMINACION

03-'97

22	60601036000	2	MOZZO PORTARUOTE	HUB	MOYEU	NABE	CUBO
23	60601040000	12	COLONNETTA RUOTA	WHEEL STUD	COLONNETTE	SCHRAUBBOLZEN	ESPARRAGO
24	60601035000	2	BOCCOLA	BUSHING	DOUILLE	BUCHSE	CASQUILLO
25	30200709010	2	ANELLO DI TENUTA	SEAL	BAGUE ETANCHE	DICHTRING	ANILLO DE HERMETICIDAD
26	60601039000	2	COPPETTA DRENAGGIO OLIO	DRAINAGE CUP	GODET DE DRAINAGE	DRÄNWANNE	COPA DRENAJE
27	10205110025	12	VITE T.E. M 10X25	SCREW	VIS	SCHRAUBE	TORNILLO
28	60601033000	1	MASSA FRENANTE SX 254X89	L.H. BRAKING WEIGHT	MASSE FREINANTE G.	L. BREMSMASSE	MASA FRENANTE IZQ.
29	60601034000	1	MASSA FRENANTE DX 254X89	R.H. BRAKING WEIGHT	MASSE FREINANTE D.	R. BREMSMASSE	MASA FRENANTE DER.
30	14201008035	1	SPINA ELASTICA 8X35	PLUG	FICHE	STECKER	ENCHUFE
31	60601048000	1	LEVA INNESTO BLOC. DIFF.	LEVER	LEVIER	HEBEL	PALANCA
32	60601028000	1	MOLLA	SPRING	RESSORT	FEDER	RESORTE
33	60601026000	1	PIASTRINA PER ECCENTRICO	PLATE	PLAQUETTE	PLÄTTCHEN	PLACA
34	60601014000	1	ECCENTRICO	ECCENTRIC	EXCENTRIQUE	NOCKEN	EXCENTRICA
35	30500003100	1	ANELLO DI TENUTA OR 3100	SEAL	BAGUE ETANCHE	DICHTRING	ANILLO DE HERMETICIDAD
36	60601015000	1	COLLARE INNESTO BLOCC. DIFF.	COLLAR	COLLIER	BUNDRING	ABRAZADERA
37	10205106025	1	VITE T.E. M 6X25	SCREW	VIS	SCHRAUBE	TORNILLO
38	10205108020	2	VITE T.E. M 8X20	SCREW	VIS	SCHRAUBE	TORNILLO
39	13901108000	2	RONDELLA	WASHER	RONDELLE	SCHEIBE	ARANDELA

PONTE DIFFERENZIALE POSTERIORE - REAR DIFFERENTIAL BRIDGE
PONT DIFFERENTIEL ARRIERE - DIFFERENTIALE HINTERACHSBRÜCKE
PUENTE DIFERENCIAL POSTERIOR

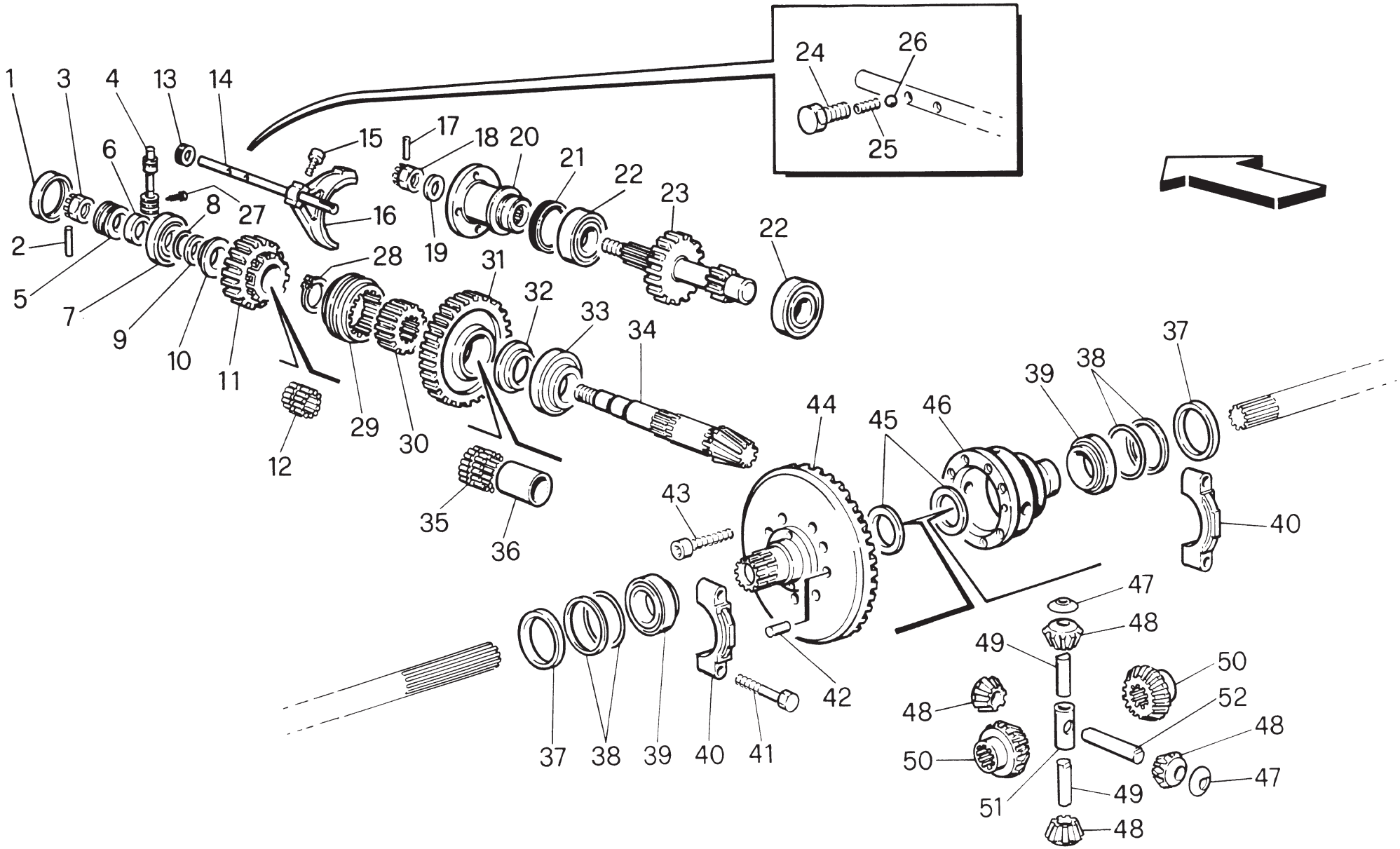

RIF.	CODICE	Q.	DENOMINAZIONE	DESCRIPTION	DESIGNATION	BENENNUNG	DENOMINACION
1	60601057000	1	FONDELLO	BOTTOM SECTION	BASE	ENDSCHEIBE	FONDO
2	14101104045	1	COPPIGLIA 4X45	SPLIT PIN	GOUPILLE	SPLINT	PASADOR
3	12404127000	1	DADO M 27X2	NUT	ECROU	MUTTER	TUERCA
4	RI412001400	1	SUPPORTO TACHIMETRO	SUPPORT	SUPPORT	HALTERUNG	SOPORTE
5	60102063000	1	INGRANAGGIO PER TACHIMETRO	GEAR	ENGRENAGE	ZAHNRAD	ENGRANAJE
6	60102093000	1	DISTANZIALE 28,5X44,5	SPACER	ENTRETOISE	BUCHSE	DISTANCIADOR
7	21500307220	1	CUSCINETTO 30306	BEARING	ROULEMENT	LAGER	COJINETE
8	60601054000	3	RONDELLA RASAMENTO	WASHER	RONDELLE	SCHEIBE	ARANDELA
9	60601055000	3	RONDELLA RASAMENTO	WASHER	RONDELLE	SCHEIBE	ARANDELA
10	60601053000	1	RONDELLA RASAMENTO	WASHER	RONDELLE	SCHEIBE	ARANDELA
11	RI412702900	1	INGRANAGGIO Z=35	GEAR	ENGRENAGE	ZAHNRAD	ENGRANAJE
12	23200354017	2	GABBIA A RULLINI	NEEDLE BEARING	ROULEMENT A AIGUILLE	NADELKÄFIG	JAULA DE RODILLOS
13	30200142205	1	ANELLO DI TENUTA	SEAL	BAGUE ETANCHE	DICHTRING	ANILLO DE HERMETICIDAD
14	60102094000	1	ASTA PER FORCELLA	ROD	TIGE	STANGE	VARILLA
15	60102051000	1	VITE	SCREW	VIS	SCHRAUBE	TORNILLO
16	60102038000	1	FORCELLA 3^-4^ VEL.	FORK	CHAPE	GABEL	HORQUILLA
17	14101103035	1	COPPIGLIA 3X35	SPLIT PIN	GOUPILLE	SPLINT	PASADOR
18	12404120000	1	DADO M 20X1,5	NUT	ECROU	MUTTER	TUERCA
19	60501014000	1	RONDELLA TRANCIATA	WASHER	RONDELLE	SCHEIBE	ARANDELA
20	60601050000	1	FLANGIA DI ENTRATA	FLANGE	BRIDE	FLANSCH	BRIDA
21	30200487208	1	ANELLO DI TENUTA	SEAL	BAGUE ETANCHE	DICHTRING	ANILLO DE HERMETICIDAD
22	20600358021	2	CUSCINETTO 6307	BEARING	ROULEMENT	LAGER	COJINETE

PONTE DIFFERENZIALE POSTERIORE - REAR DIFFERENTIAL BRIDGE
PONT DIFFERENTIEL ARRIERE - DIFFERENTIALE HINTERACHSBRÜCKE
PUENTE DIFERENCIAL POSTERIOR

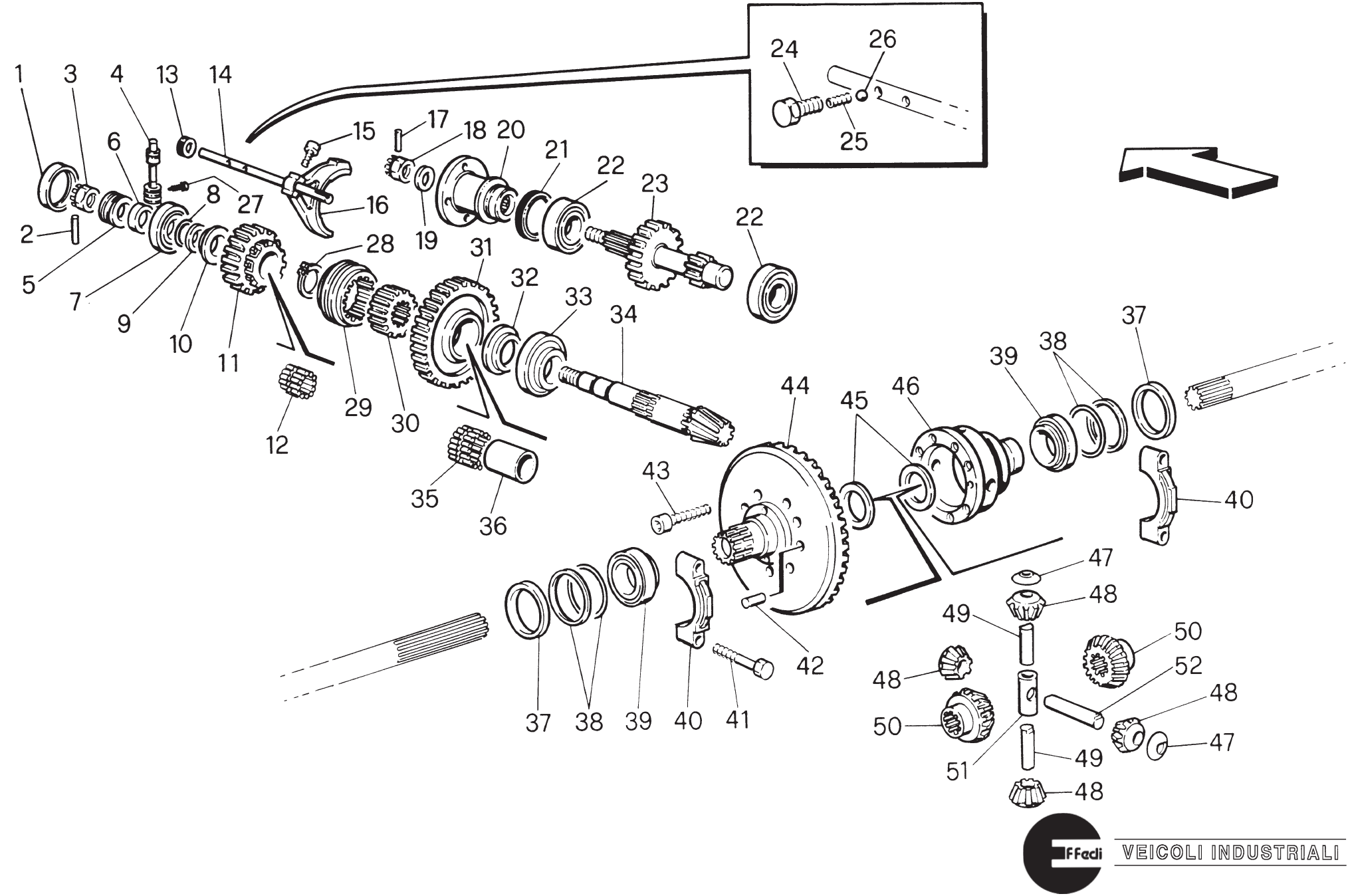

RIF.	CODICE	Q.	DENOMINAZIONE	DESCRIPTION	DESIGNATION	BENENNUNG	DENOMINACION
23	RI412703000	1	INGRANAGGIO DOPPIO Z=14 Z=35	GEAR	ENGRENAGE	ZAHNRAD	ENGRANAJE
24	60102097000	1	VITE T.E. M 14	SCREW	VIS	SCHRAUBE	TORNILLO
25	60102045000	1	MOLLA 1^-2^ VEL.	SPRING	RESSORT	FEDER	RESORTE
26	22000516000	1	SFERA 5/16	SPHERE	BILLE	KUGEL	ESFERA
27	60102071000	1	VITE SUPP. TACHIMETRO	SCREW	VIS	SCHRAUBE	TORNILLO
28	14301035000	1	ANELLO DI ARRESTO	RING	BAGUE	RING	ANILLO
29	60102090000	1	COLLARE INNESTO TRAZIONI	COLLAR	COLLIER	BUNDRING	ABRAZADERA
30	60601051000	1	MOZZO FISSO	HUB	MOYEU	NABE	CUBO
31	RI412702700	1	INGRANAGGIO Z=56	GEAR	ENGRENAGE	ZAHNRAD	ENGRANAJE
32	60601052000	1	RONDELLA RASAMENTO	WASHER	RONDELLE	SCHEIBE	ARANDELA
33	21500409025	1	CUSCINETTO 30308	BEARING	ROULEMENT	LAGER	COJINETE
34	RI412702600	1	PIGNONE CONICO ELIC. Z=6	PINION	PIGNON	RITZEL	PIÑON
35	23200485317	2	GABBIA A RULLINI	NEEDLE BEARING	ROULEMENT A AIGUILLE	NADELKÄFIG	JAULA DE RODILLOS
36	23700404840	1	ANELLO INTERNO	INSIDE RING	BAGUE INTERIEURE	INNENRING	ANILLO INTERNO
37	60501029000	2	DISTANZIALE	SPACER	ENTRETOISE	BUCHSE	DISTANCIADOR
38	60501026000	5	RONDELLA RASAM. CUSCINETTO	WASHER	RONDELLE	SCHEIBE	ARANDELA
39	21500508020	2	CUSCINETTO 32010	BEARING	ROULEMENT	LAGER	COJINETE
40	RI412542100	2	SUPPORTO PER CUSCINETTO	SUPPORT	SUPPORT	HALTERUNG	SOPORTE
41	10105014055	4	VITE T. E. M 14X55	SCREW	VIS	SCHRAUBE	TORNILLO

PONTE DIFFERENZIALE POSTERIORE - REAR DIFFERENTIAL BRIDGE
PONT DIFFERENTIEL ARRIERE - DIFFERENTIALE HINTERACHSBRÜCKE
PUENTE DIFERENCIAL POSTERIOR

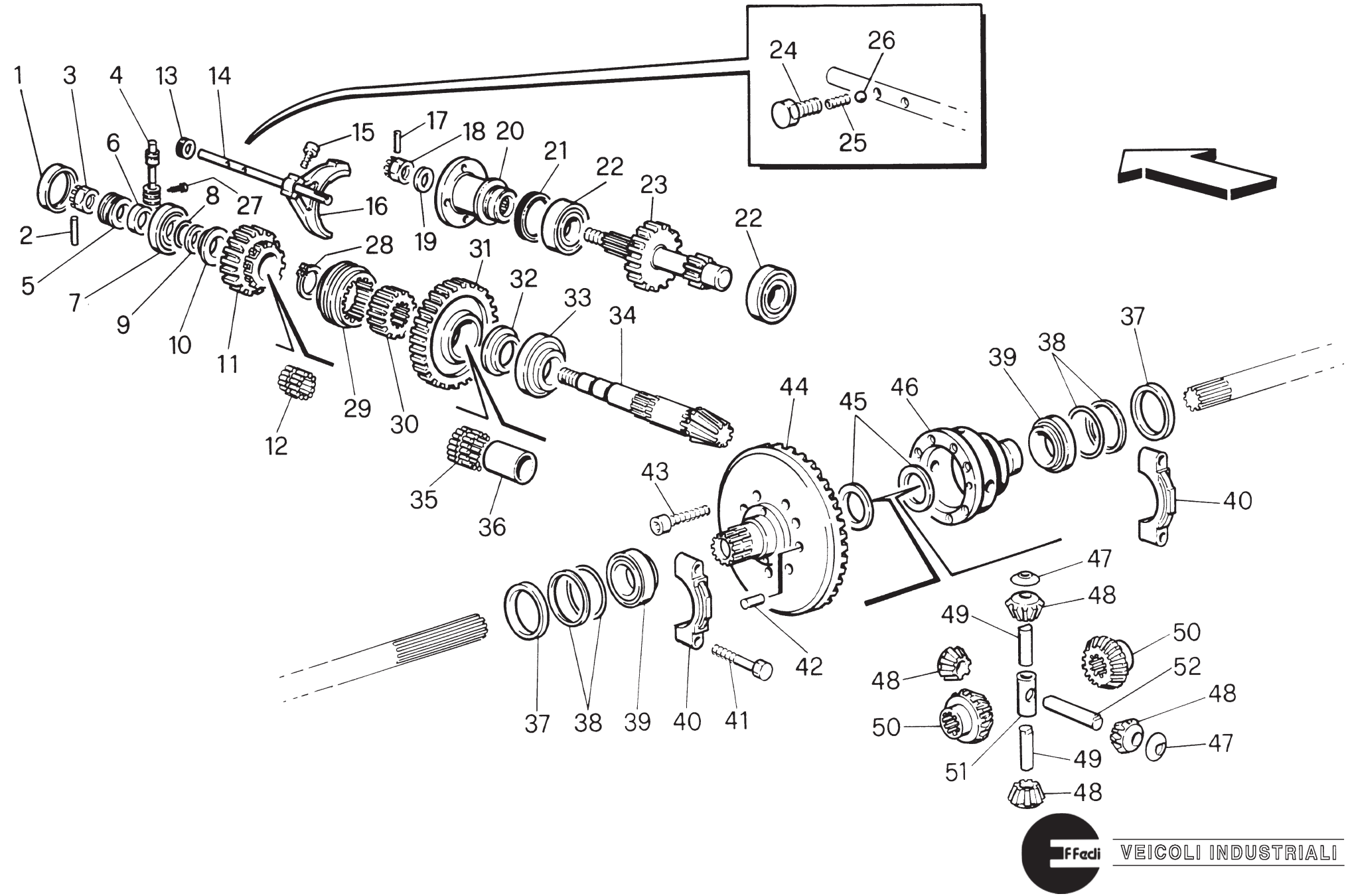

RIF.	CODICE	Q.	DENOMINAZIONE	DESCRIPTION	DESIGNATION	BENENNUNG	DENOMINACION
42	14601010025	2	SPINA CILINDRICA 10X25	PIN	GOUPILLE	STIFT	PASADOR
43	10507014040	8	VITE T.C.E.I. M 14X40	SCREW	VIS	SCHRAUBE	TORNILLO
44	RI412702500	1	CORONA CONICA ELIC. Z=42	CROWN	COURONNE	KRANZ	CORONA
45	60501025000	2	RONDELLA RASAMENTO	WASHER	RONDELLE	SCHEIBE	ARANDELA
46	60501018000	1	SCATOLA DIFFERENZIALE	DIFFERENTIAL CASE	CARTER DIFFERENTIEL	DIFFERENTIALGEHÄUSE	CAJA DEL DIFERENCIAL
47	60501023000	4	RONDELLA RASAMENTO	WASHER	RONDELLE	SCHEIBE	ARANDELA
48	60501022000	4	SATELLITE Z=10	DIFFERENTIAL PINION	SATELLITE	PLANETENRAD	SATELITE
49	60501020000	2	ASSE CORTO PORTASATELLITE	AXIS	AXE	ACHSE	EJE
50	60501024000	2	PLANETARIO Z=16	DIFFERENTIAL SIDE GEAR	PLANETAIRE	AUSGLEICHSWELLENRAD	PLANETARIO
51	60501021000	1	DISTANZIALE	SPACER	ENTRETOISE	BUCHSE	DISTANCIADOR
52	60501019000	1	ASSE PORTASATELLITE	AXIS	AXE	ACHSE	EJE

STERZO E LEVERAGGI - STEERING GEAR AND LEVERS - DIRECTION ET TRINGLERIE LENKUNG UND HEBELSYSTEM - DIRECCION Y PALANCAS

05-'99

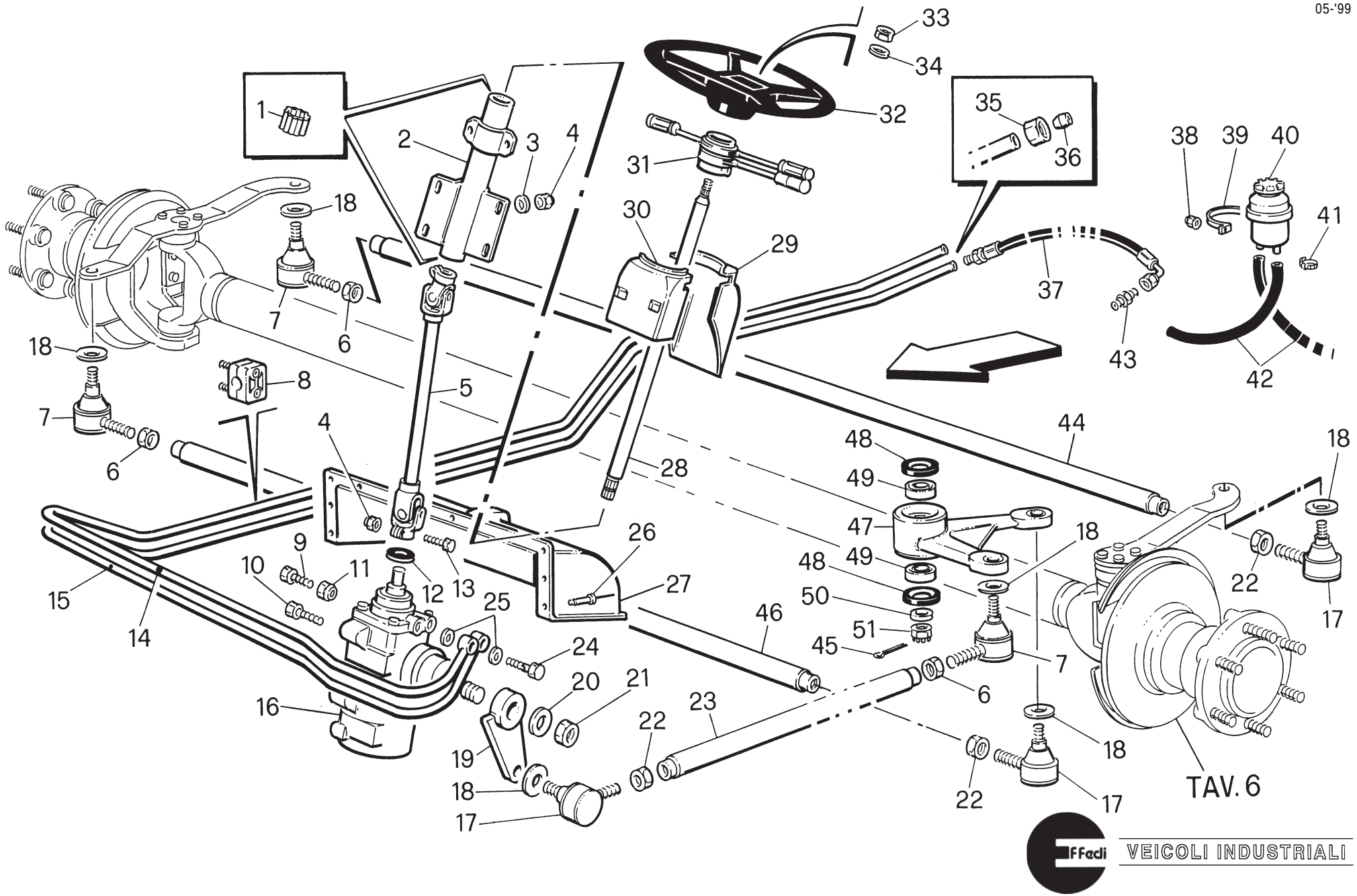

RIF.	CODICE	Q.	DENOMINAZIONE	DESCRIPTION	DESIGNATION	BENENNUNG	DENOMINACION
							05-'99
1	60700003000	2	BOCCOLA A RULLINI	BUSHING	DOUILLE	BUCHSE	CASQUILLO
2	60700005000	1	CANNOTTO PER PIANTONE	SLEEVE	TIGE	PINOLE	TUBO
3	13501108000	4	RONDELLA	WASHER	RONDELLE	SCHEIBE	ARANDELA
4	12604108000	8	DADO AUTOBLOK M 8	NUT	ECROU	MUTTER	TUERCA
5	60700035000	1	PIANTONE DI COLLEGAM. C/GIUNTI	COLUMN	COLONNE	SÄULE	COLUMNA
6	60700017000	3	DADO M 16X1	NUT	ECROU	MUTTER	TUERCA
7	60700014000	3	TESTINA SFERICA M 16X1 DX	R.H. BALL JOINT	TETE ARTICULEE D.	R. KUGELGELENK	ARTICULACION DER.
8	61400014000	4	COLLARE	COLLAR	COLLIER	BUNDRING	ABRAZADERA
9	10105114050	1	VITE T.E. M 14X50	SCREW	VIS	SCHRAUBE	TORNILLO
10	10305114025	3	VITE T.E. M 14X1,5X25	SCREW	VIS	SCHRAUBE	TORNILLO
11	12604114000	1	DADO AUTOBLOK M 14	NUT	ECROU	MUTTER	TUERCA
12	60300070000	1	GUARNIZIONE	SEAL	JOINT	DICHTUNG	JUNTA
13	10105108035	4	VITE T.E. M 8X35	SCREW	VIS	SCHRAUBE	TORNILLO
14	60700030000	1	TUBO RIGIDO RITORNO	PIPE	TUYAU	ROHR	TUBO
15	60700029000	1	TUBO RIGIDO MANDATA	PIPE	TUYAU	ROHR	TUBO
16	60700024000	1	IDROGUIDA	HYDR. POWER STEERING	DIRECTION HYDRAULIQUE	HYDROLENKUNG	DIRECCION HIDRAULICA
17	60700015000	3	TESTINA SFERICA M 16X1 SX	L.H. BALL JOINT	TETE ARTICULEE G.	L. KUGELGELENK	ARTICULACION IZQ.
18	60700016000	6	RONDELLA 17X52X1	WASHER	RONDELLE	SCHEIBE	ARANDELA
19	60700025000	1	LEVA PER IDROGUIDA	LEVER	LEVIER	HEBEL	PALANCA
20	14701127000	1	RONDELLA	WASHER	RONDELLE	SCHEIBE	ARANDELA

STERZO E LEVERAGGI - STEERING GEAR AND LEVERS - DIRECTION ET TRINGLERIE LENKUNG UND HEBELSYSTEM - DIRECCION Y PALANCAS

05-'99

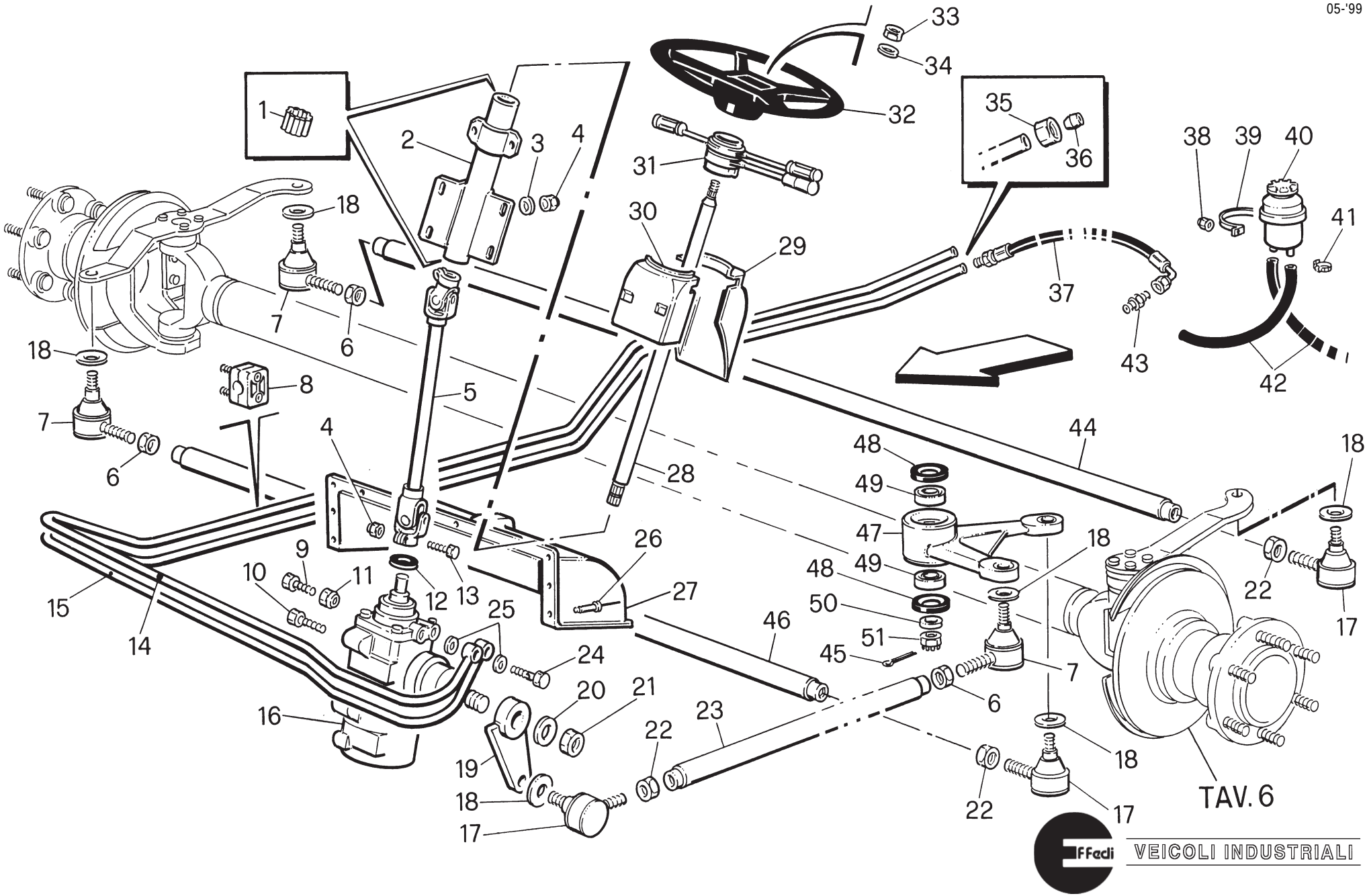

RIF.	CODICE	Q.	DENOMINAZIONE	DESCRIPTION	DESIGNATION	BENENNUNG	DENOMINACION

05-'99

21	12204127100	1	DADO M 27X1,5	NUT	ECROU	MUTTER	TUERCA
22	60700018000	3	DADO M 16X1	NUT	ECROU	MUTTER	TUERCA
23	60700011000	1	TUBO DI COLLEGAMENTO	TUBE	TUYAU	ROHR	TUBO
24	60700033000	2	VITE FORATA M 16X1,5	SCREW	VIS	SCHRAUBE	TORNILLO
25	14000022161	4	RONDELLA	WASHER	RONDELLE	SCHEIBE	ARANDELA
26	14501002010	13	RIVETTO 2,9X10	RIVET	RIVET	NIET	CLAVO
27	60700026000	1	CARTER PROTEZIONE	GUARD	PROTECTION	GEHÄUSE	CARTER
28	60700004000	1	PIANTONE VOLANTE	COLUMN	COLONNE	SÄULE	COLUMNA
29	60700008000	1	RIPARO INFERIORE CANNOTTO PIANTONE	GUARD	PROTECTION	SCHUTZ	REPARO
30	60700007000	1	RIPARO SUPERIORE CANNOTTO PIANTONE	GUARD	PROTECTION	SCHUTZ	REPARO
31	61000040000	1	DEVIOGUIDA	SWITCH	COMMUTATEUR	SCHALTER	INTERRUPTOR
32	60700001000	1	VOLANTE	STEERING WHEEL	VOLANT	LENKRAD	VOLANTE
33	12204116000	1	DADO M 16X1,5	NUT	ECROU	MUTTER	TUERCA
34	13501116000	1	RONDELLA	WASHER	RONDELLE	SCHEIBE	ARANDELA
35	61400016000	1	DADO D.12-F.18X1,5	NUT	ECROU	MUTTER	TUERCA
36	61400017000	1	ANELLO DI SERRAGGIO D.12	RING	BAGUE	RING	ANILLO
37	60700031000	1	TUBO FLESSIBILE	PIPE	TUYAU	ROHR	TUBO
38	12604106000	2	DADO AUTOBLOK M 6	NUT	ECROU	MUTTER	TUERCA
39	60700028000	1	SUPPORTO	SUPPORT	SUPPORT	HALTERUNG	SOPORTE
40	60700027000	1	SERBATOIO OLIO IDROGUIDA	OIL TANK	RESERVOIR HUILE	ÖLTANK	TANQUE DE ACEITE

STERZO E LEVERAGGI - STEERING GEAR AND LEVERS - DIRECTION ET TRINGLERIE LENKUNG UND HEBELSYSTEM - DIRECCION Y PALANCAS

05-'99

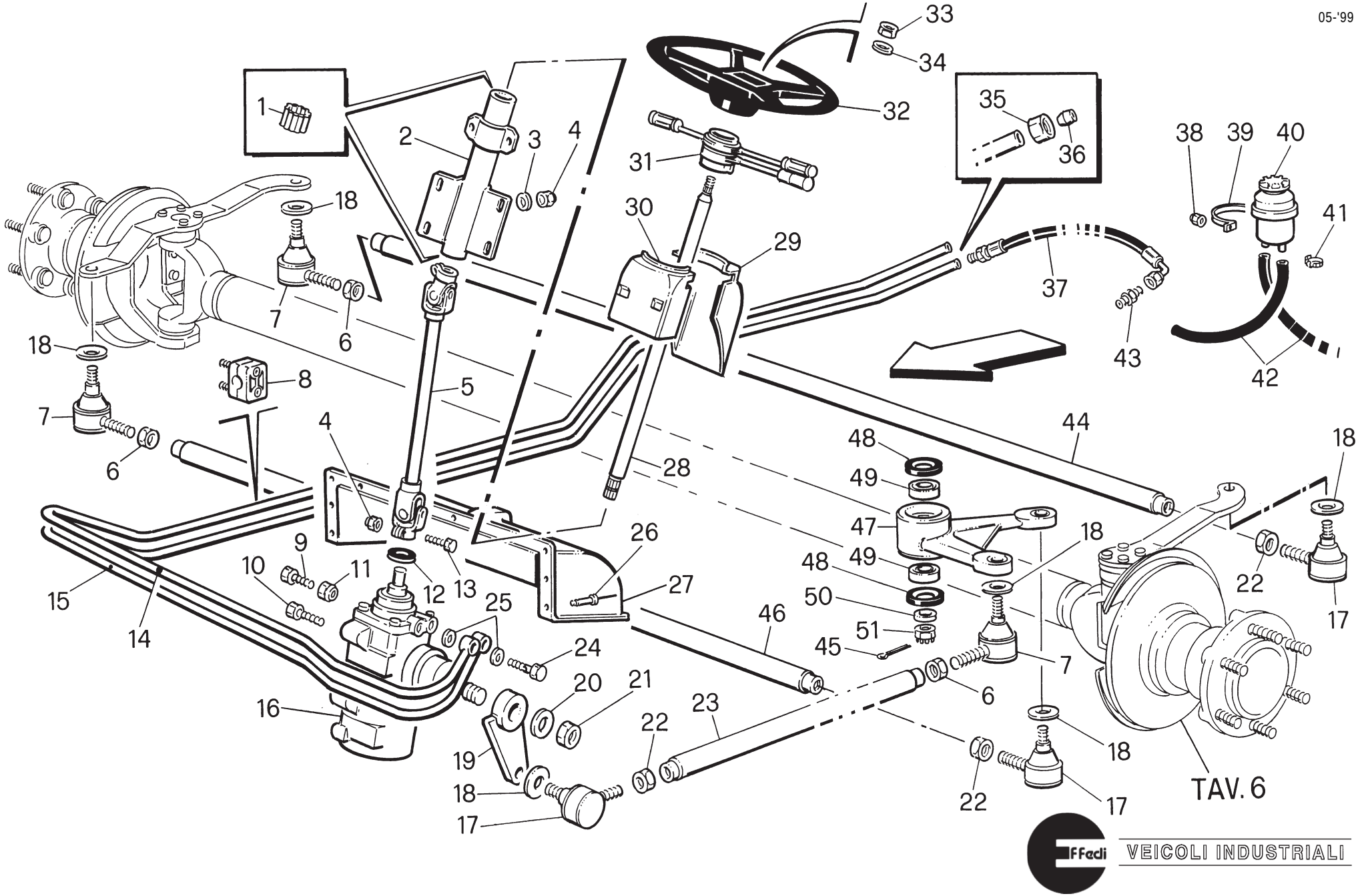

RIF.	CODICE	Q.	DENOMINAZIONE	DESCRIPTION	DESIGNATION	BENENNUNG	DENOMINACION

05-'99

41	40100001625	4	FASCETTA	CLAMP	COLLIER	SCHELLE	ABRAZADERA
42	60700032000	2	TUBO IN GOMMA	PIPE	TUYAU	ROHR	TUBO
43	60700034000	1	NIPPLES	PIPE FITTING	RACCORD	ANSCHLUSS	CONEXION
44	60700037000	1	TUBO DI COLLEG. RUOTE	PIPE	TUYAU	ROHR	TUBO
45	14101103025	1	COPIGLIA 3X25	SPLINT	GOUPILLE	SPLIT PIN	PASADOR
46	60700012000	1	TUBO DI COLLEGAMENTO	PIPE	TUYAU	ROHR	TUBO
47	60700021000	1	LEVA RINVIO STERZO	LEVER	LEVIER	HEBEL	PALANCA
48	30100284707	2	ANELLO DI TENUTA	SEAL	BAGUE ETANCHE	DICHTRING	ANILLO DE HERMETICIDAD
49	21500204215	2	CUSCINETTO	BEARING	ROULEMENT	LAGER	COJINETE
50	60700022000	1	RONDELLA	WASHER	RONDELLE	SCHEIBE	ARANDELA
51	12404114000	1	DADO M 14X1,5	NUT	ECROU	MUTTER	TUERCA

05-'99

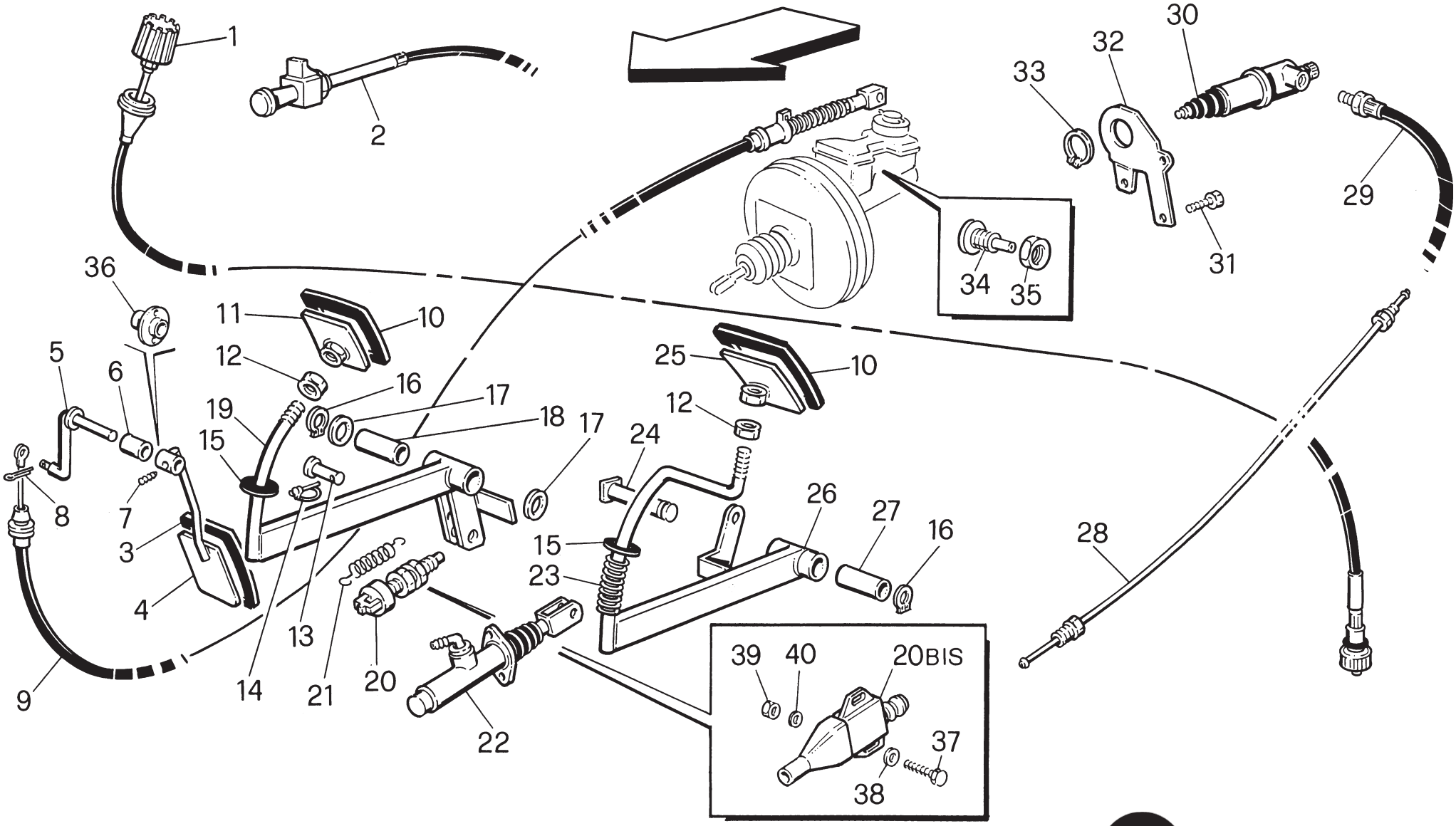
1
2
30
32
33
29
31
34
35
36
11
10
5
6
12
16
17
19
18
17
24
25
10
12
15
8
7
3
4
26
27
16
28
15
23
13
14
21
20
22
9
39
40
20BIS
37
38

RIF.	CODICE	Q.	DENOMINAZIONE	DESCRIPTION	DESIGNATION	BENENNUNG	DENOMINACION
1	RI410850300	1	COMANDO FLEX CONTACHILOMETRI	CONTROL	COMMANDE	STEUERUNG	MANDO
2	60800030000	1	COMANDO FLEX STARTER	CONTROL	COMMANDE	STEUERUNG	MANDO
3	60800038000	1	COPRIPEDALE	PEDAL COVER	COUVRE-PEDALE	PEDALBELAG	PROTECCION PEDAL
4	60800037000	1	PEDALE ACCELERATORE	PEDAL	PEDALE	PEDAL	PEDAL
5	60800036000	1	ASSE	AXIS	AXE	ACHSE	EJE
6	60800039000	1	BOCCOLA	BUSHING	DOUILLE	BUCHSE	CASQUILLO
7	11705006010	1	VITE S.T.E.I. M 6X10	SCREW	VIS	SCHRAUBE	TORNILLO
8	14101102015	1	COPPIGLIA 2X15	SPLIT PIN	GOUPILLE	SPLINT	PASADOR
9	60800040000	1	COMANDO FLEX ACCELERATORE	CONTROL	COMMANDE	STEUERUNG	MANDO
10	60800007000	2	COPRIPEDALE	PEDAL COVER	COUVRE-PEDALE	PEDALBELAG	PROTECCION PEDAL
11	60800008000	1	PIASTRINA PER PEDALE FRENO	PLATE	PLAQUETTE	PLÄTTCHEN	PLACA
12	12004112000	2	DADO M 12	NUT	ECROU	MUTTER	TUERCA
13	60800005000	1	PERNO SX	L.H. PIN	AXE G.	L. BOLZEN	PERNO IZQ.
14	60800004000	1	CLIP D'ARRESTO	CLIP	CLIP	CLIP	CLIP
15	60300087000	2	RONDELLA IN GOMMA	WASHER	RONDELLE	SCHEIBE	ARANDELA
16	14301014000	2	ANELLO DI ARRESTO Ø 14	RING	BAGUE	RING	ANILLO
17	60800010000	2	RONDELLA	WASHER	RONDELLE	SCHEIBE	ARANDELA
18	60800009000	1	BOCCOLA	BUSHING	DOUILLE	BUCHSE	CASQUILLO
19	60800032000	1	PEDALE FRENO	PEDAL	PEDALE	PEDAL	PEDAL
20	RI311912600	1	INTERRUTTORE STOP	SWITCH	INTERRUPTEUR	SCHALTER	INTERRUPTOR

05-'99

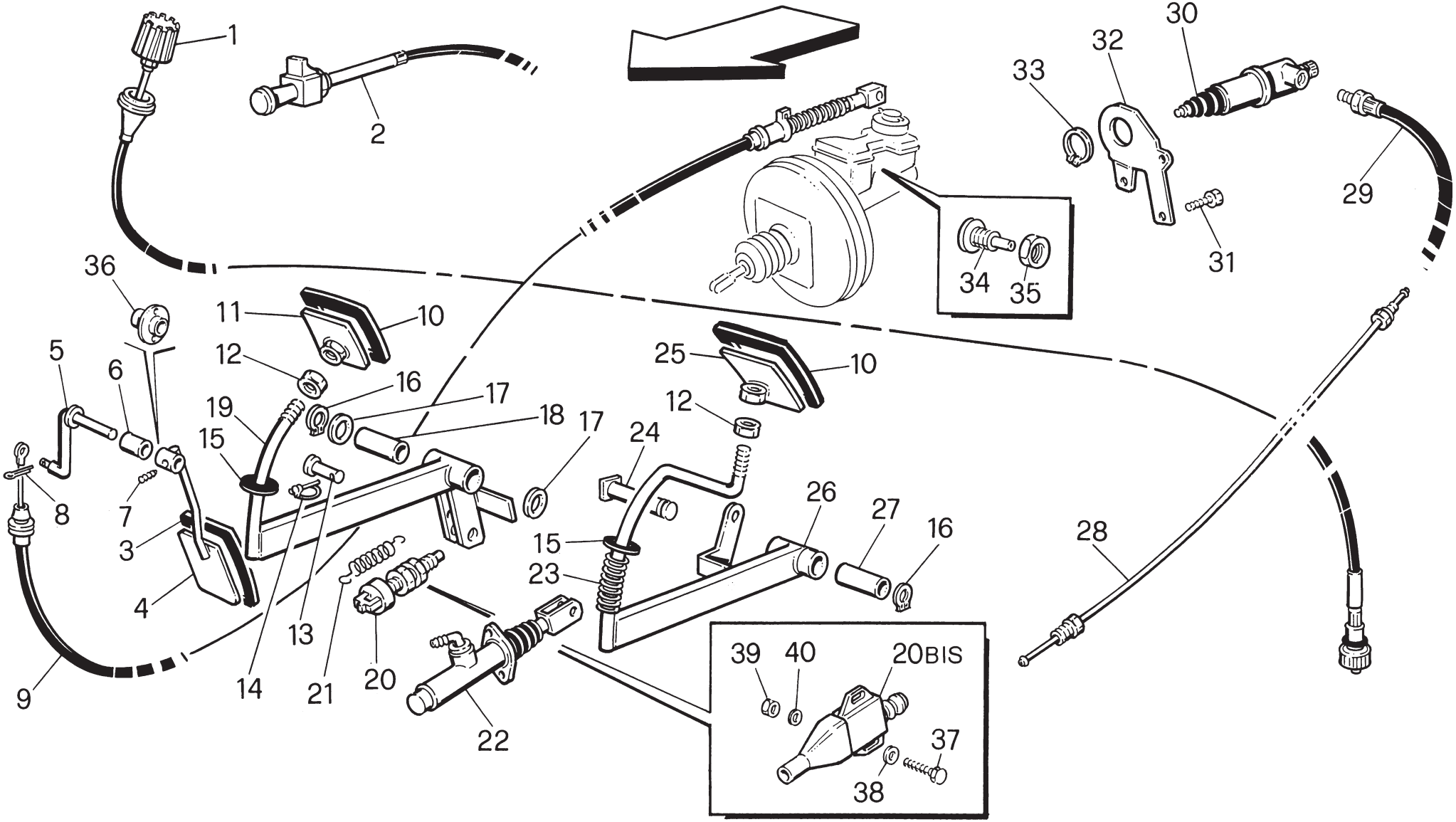
1
2
30
32
33
29
31
34
35
36
11
10
5
6
12
16
17
19
18
17
15
24
25
10
12
8
7
3
4
26
27
16
28
15
23
13
14
21
20
9
22
39
40
20BIS
37
38

RIF.	CODICE	Q.	DENOMINAZIONE	DESCRIPTION	DESIGNATION	BENENNUNG	DENOMINACION
							05-'99
20bis	61000008000	1	INTERRUTTORE STAGNO PER STOP E RIBALTAMENTO	SWITCH	INTERRUPTEUR	SCHALTER	INTERRUPTOR
21	60800016000	1	MOLLA	SPRING	RESSORT	FEDER	RESORTE
22	60800078000	1	POMPA FRIZIONE	PUMP	POMPE	PUMPE	BOMBA
23	60800013000	1	MOLLA	SPRING	RESSORT	FEDER	RESORTE
24	60800034000	1	PERNO	PIN	AXE	BOLZEN	PERNO
25	60800006000	1	PIASTRINA PER PEDALE FRIZIONE	PLATE	PLAQUETTE	PLÄTTCHEN	PLACA
26	60800081000	1	PEDALE FRIZIONE	PEDAL	PEDALE	PEDAL	PEDAL
27	60800042000	1	BOCCOLA	BUSHING	DOUILLE	BUCHSE	CASQUILLO
28	60800079000	1	TUBO FRIZIONE	PIPE	TUYAU	ROHR	TUBO
29	RI410851100	1	TUBO FLEX FRIZIONE	PIPE	TUYAU	ROHR	TUBO
30	RI410850800	1	CILINDRETTO FRIZIONE	CYLINDER	CYLINDRE	ZYLINDER	CILINDRO
31	10205108020	3	VITE T.E. M 8X20	SCREW	VIS	SCHRAUBE	TORNILLO
32	RI410850900	1	SUPPORTO	SUPPORT	SUPPORT	HALTERUNG	SOPORTE
33	14301037000	1	ANELLO DI ARRESTO Ø 37	RING	BAGUE	RING	ANILLO
34	60800080000	1	RACCORDO PORTA GOMMA	PIPE FITTING	RACCORD	ANSCHLUSS	CONEXION
35	12204110000	1	DADO M 10X1	NUT	ECROU	MUTTER	TUERCA
36	60800035000	1	BOCCOLA FLANGIATA	BUSHING	DOUILLE	BUCHSE	CASQUILLO
37	10205104016	2	VITE T.E. M 4X16	SCREW	VIS	SCHRAUBE	TORNILLO
38	13501105000	2	RONDELLA PIANA 5	WASHER	RONDELLE	SCHEIBE	ARANDELA
39	12004104000	2	DADO ESAGONALE M 4	NUT	ECROU	MUTTER	TUERCA
40	13901104000	2	RONDELLA ELASTICA 4	WASHER	RONDELLE	SCHEIBE	ARANDELA

05-'99

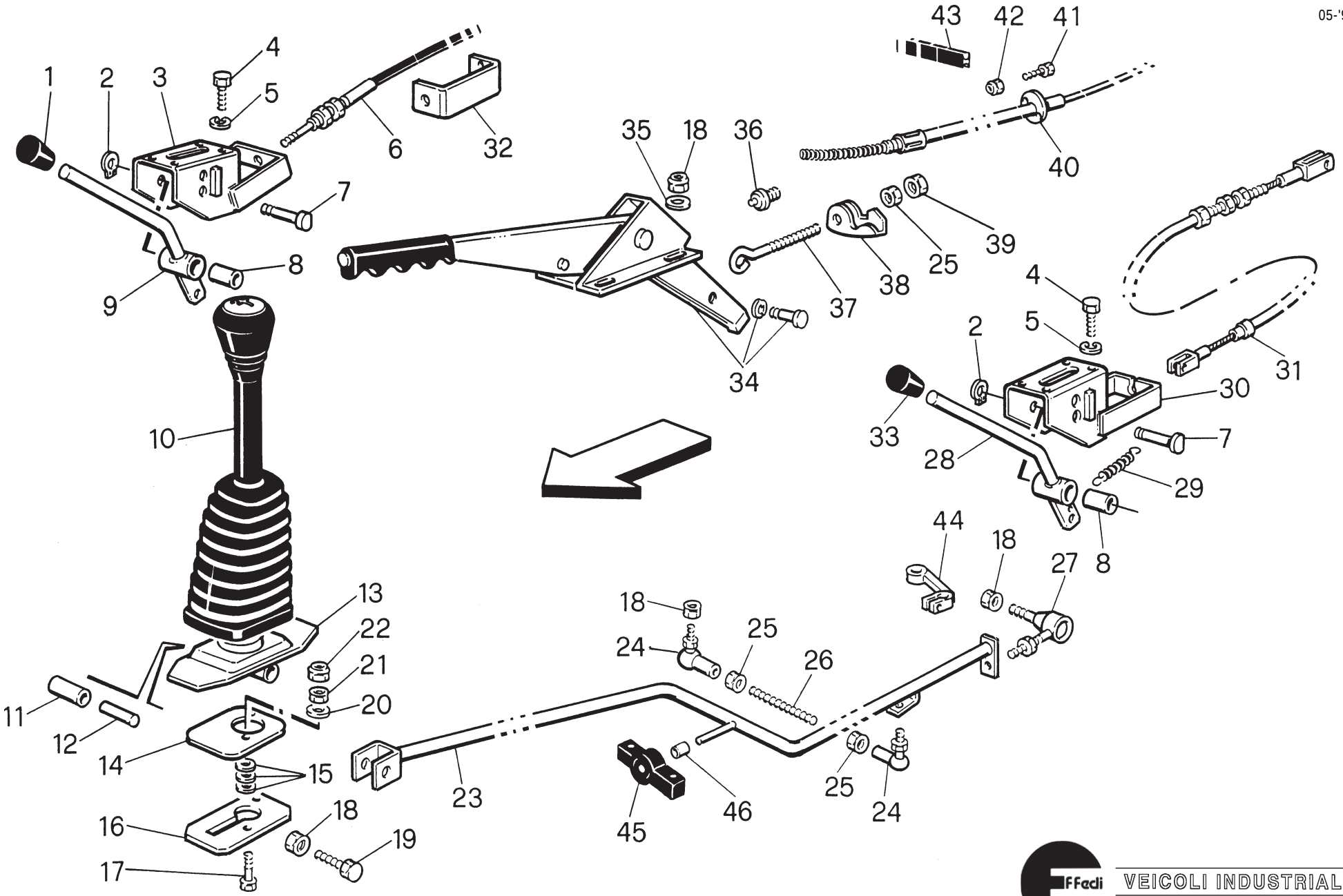
1
2
3
4
5
6
7
8
9
10
11
12
13
14
15
16
17
18
19
20
21
22
23
24
25
26
27
28
29
30
31
32
33
34
35
36
37
38
39
40
41
42
43
44
45
46
L

RIF.	CODICE	Q.	DENOMINAZIONE	DESCRIPTION	DESIGNATION	BENENNUNG	DENOMINACION
							05-'99
1	60800048000	1	POMOLO	KNOB	POIGNEE	KUGELGRIFF	POMO
2	14301014000	2	ANELLO DI ARRESTO Ø 14	RING	BAGUE	RING	ANILLO
3	RI410851800	1	SUPPORTO LEVA COMANDO FLEX RIDUTTORE	SUPPORT	SUPPORT	HALTERUNG	SOPORTE
4	10205106016	8	VITE T.E. M 6X16	SCREW	VIS	SCHRAUBE	TORNILLO
5	13901106000	8	RONDELLA ELASTICA Ø 6	WASHER	RONDELLE	SCHEIBE	ARANDELA
6	RI410850100	1	COMANDO FLEX RIDUTT.	CONTROL	COMMANDE	STEUERUNG	MANDO
7	60800043000	2	PERNO	PIN	AXE	BOLZEN	PERNO
8	60800009000	2	BOCCOLA	BUSHING	DOUILLE	BUCHSE	CASQUILLO
9	RI410851900	1	LEVA COMANDO FLEX RIDUTTORE	LEVER	LEVIER	HEBEL	PALANCA
10	60800024000	1	POMOLO LEVA CAMBIO	KNOB	POIGNEE	KUGELGRIFF	POMO
11	60800021000	1	BOCCOLA	BUSHING	DOUILLE	BUCHSE	CASQUILLO
12	60800022000	1	DISTANZIALE	SPACER	ENTRETOISE	BUCHSE	DISTANCIADOR
13	60800020000	1	LEVA CAMBIO	LEVER	LEVIER	HEBEL	PALANCA
14	60800025000	1	LAMIERINO	CUTTER	CUTTER	BLECH	LAMINA
15	13501106000	6	RONDELLA	WASHER	RONDELLE	SCHEIBE	ARANDELA
16	60800023000	1	GUARNIZIONE	SEAL	JOINT	DICHTUNG	JUNTA
17	10205106025	2	VITE T.E. M 6X25	SCREW	VIS	SCHRAUBE	TORNILLO
18	12604108000	8	DADO AUTOBLOK M 8	NUT	ECROU	MUTTER	TUERCA
19	10105108055	1	VITE T.E. M 8X55	SCREW	VIS	SCHRAUBE	TORNILLO
20	13601106000	2	RONDELLA	WASHER	RONDELLE	SCHEIBE	ARANDELA
21	12104106000	2	DADO M 6	NUT	ECROU	MUTTER	TUERCA
22	12604106000	2	DADO AUTOBLOK M 6	NUT	ECROU	MUTTER	TUERCA
23	RI410850200	1	ASTA CAMBIO	ROD	TIGE	STANGE	VARILLA
24	60800003000	2	SNODO SFERICO	ARTICULATED JOINT	JOINT A ROTULE	KUGELGELENK	ARTICULACION ESFERICA

1/2

COMANDI - CONTROLS - COMMANDES - STEUERUNGEN - MANDOS

05-'99

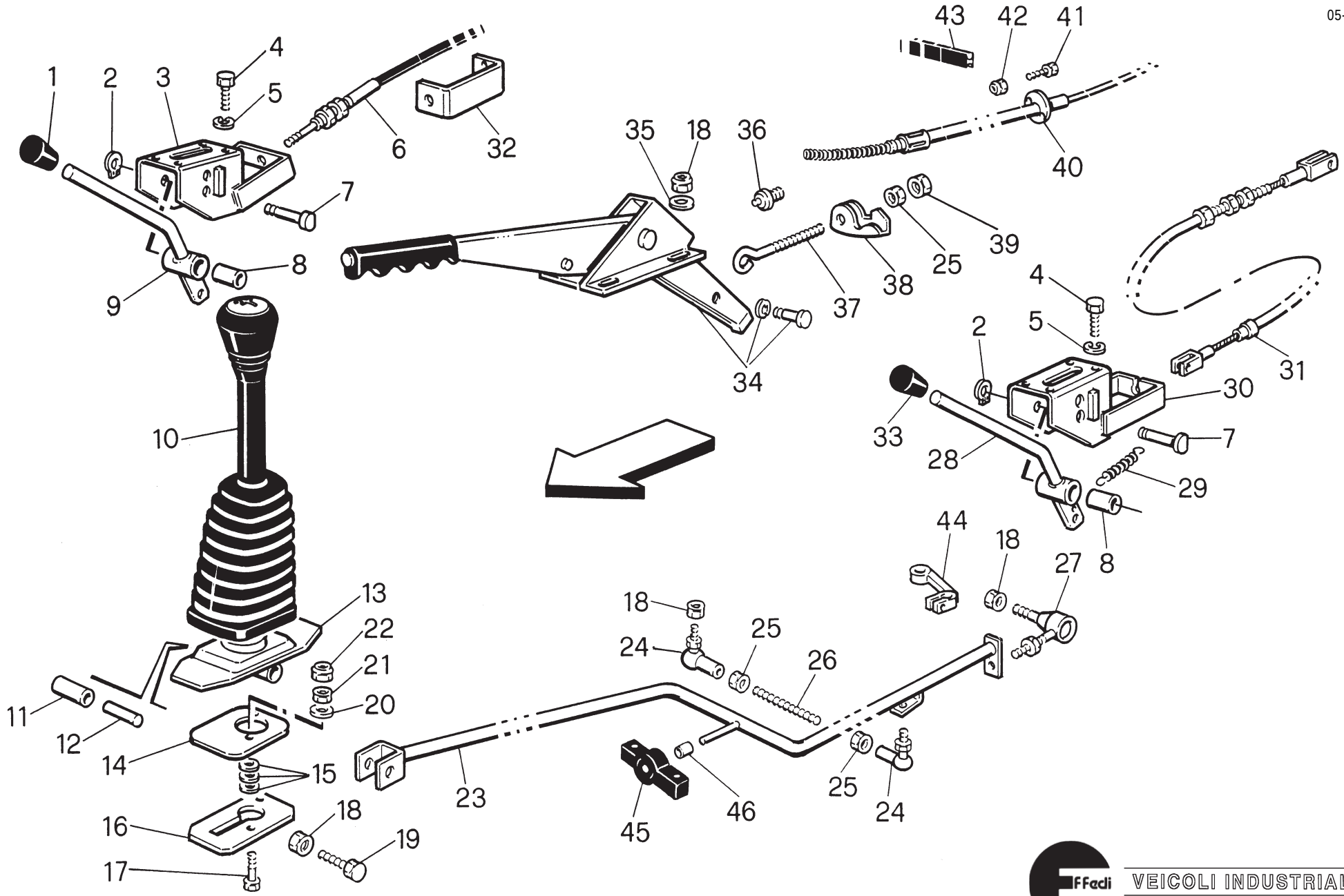

RIF.	CODICE	Q.	DENOMINAZIONE	DESCRIPTION	DESIGNATION	BENENNUNG	DENOMINACION

05-'99

25	12104108000	3	DADO M 8	NUT	ECROU	MUTTER	TUERCA
26	RI410851600	1	TIRANTE FILETTATO M 8	TIEROD	TIRANT	SPANNBOLZEN	TIRANTE
27	60800018000	1	TESTINA SFERICA DX	R..H. BALL JOINT	TETE ARTICULEE D.	R. KUGELGELENK	ARTICULACION DER.
28	60800059000	1	LEVA COMANDO BLOCC. DIFFERENZIALE	LEVER	LEVIER	HEBEL	PALANCA
29	60800016000	1	MOLLA	SPRING	RESSORT	FEDER	RESORTE
30	60800058000	1	SUPPORTO	SUPPORT	SUPPORT	HALTERUNG	SOPORTE
31	60800061000	1	COMANDO FLEX DIFFER.	CONTROL	COMMANDE	STEUERUNG	MANDO
32	60102081000	1	SUPPORTO	SUPPORT	SUPPORT	HALTERUNG	SOPORTE
33	60800056000	1	POMELLO	KNOB	POIGNEE	KUGELGRIFF	POMO
34	60800001000	1	LEVA FRENO A MANO	LEVER	LEVIER	HEBEL	PALANCA
35	13501108000	4	RONDELLA	WASHER	RONDELLE	SCHEIBE	ARANDELA
36	RI410802900	1	INTERRUTTORE STOP	SWITCH	INTERRUPTEUR	SCHALTER	INTERRUPTOR
37	60800014000	1	TIRANTE FILETTATO	TIEROD	TIRANT	SPANNBOLZEN	TIRANTE
38	60800002000	1	SETTORE DI GUIDA	SECTOR	SECTEUR	SEKTOR	SECTOR
39	RI410801700	1	BOCCOLA PER INTERRUTT.	BUSHING	DOUILLE	BUCHSE	CASQUILLO
40	60800070000	1	COMANDO FLEX FRENO A MANO	CONTROL	COMMANDE	STEUERUNG	MANDO
41	10205105014	4	VITE T.E. M 5X14	SCREW	VIS	SCHRAUBE	TORNILLO
42	12604105000	4	DADO AUTOBLOK M 5	NUT	ECROU	MUTTER	TUERCA
43	60800015000	1	GUARNIZIONE	SEAL	JOINT	DICHTUNG	JUNTA
44	RI410851000	1	LEVA	LEVER	LEVIER	HEBEL	PALANCA
45	RI410851700	1	ANTIVIBRANTE	VIBRAT. DAMPING	ANTIVIBRANT	SCHWINGUNGSDAMP.	ANTIVIBRADOR
46	RI410852100	1	BOCCOLA PER ANTIVIBRANTE	BUSHING	DOUILLE	BUCHSE	CASQUILLO

IMPIANTO FRENANTE - BRAKING SYSTEM - CIRCUIT DES FREINS BREMSANLAGE - SISTEMA DE FRENADO

06-'98

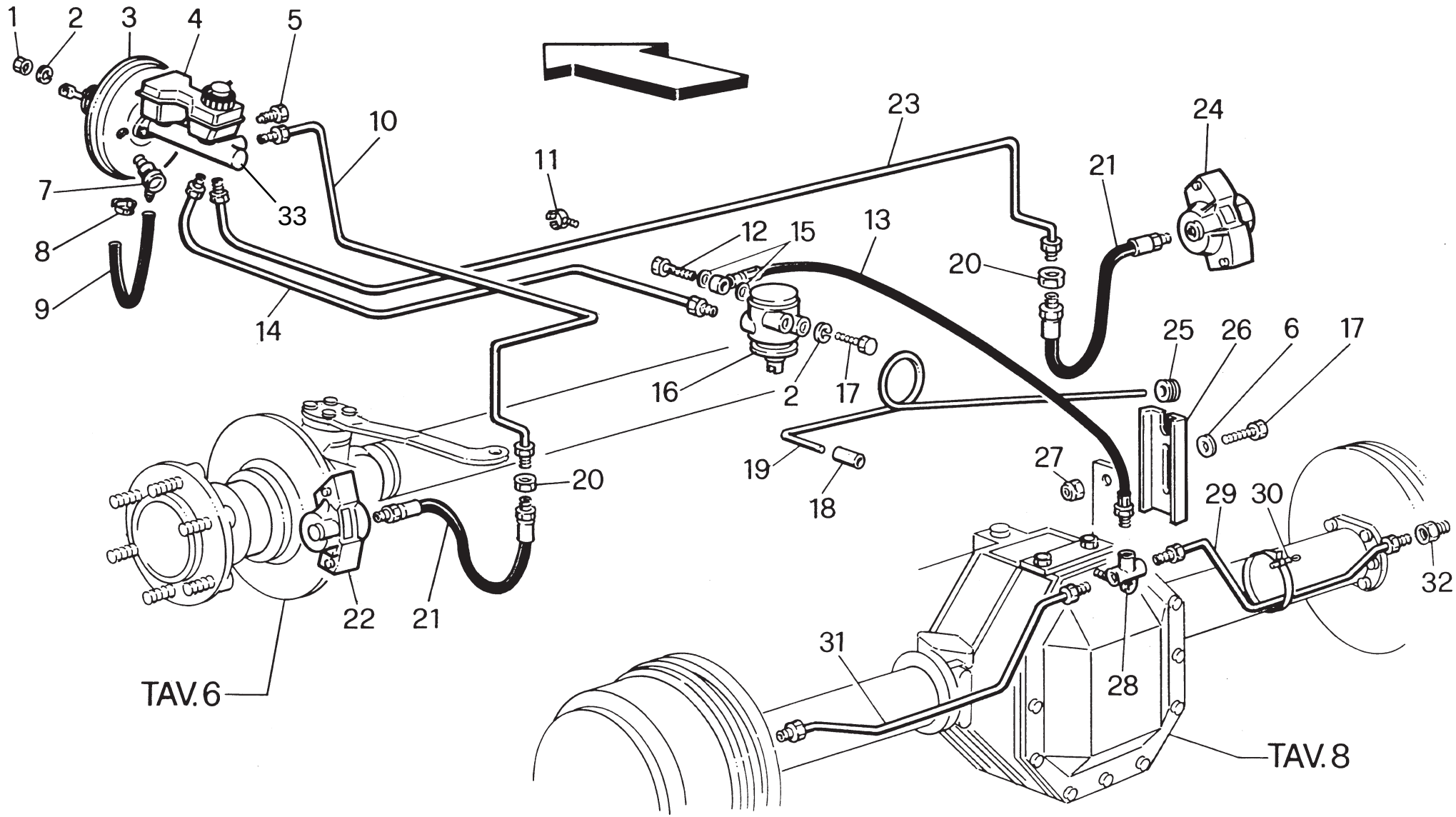

RIF.	CODICE	Q.	DENOMINAZIONE	DESCRIPTION	DESIGNATION	BENENNUNG	DENOMINACION
							06-'98
1	12004108000	4	DADO M 8	NUT	ECROU	MUTTER	TUERCA
2	13901108000	6	RONDELLA	WASHER	RONDELLE	SCHEIBE	ARANDELA
3	60900001000	1	SERVOFRENO	BRAKE BOOSTER	SERVOFREIN	SERVOBREMSE	SERVOFRENO
4	60900011000	1	SERBATOIO OLIO	OIL TANK	RESERVOIR HUILE	ÖLTANK	TANQUE DE ACEITE
5	60900018000	1	VITE DI CHIUSURA	SCREW	VIS	SCHRAUBE	TORNILLO
6	13601108000	1	RONDELLA	WASHER	RONDELLE	SCHEIBE	ARANDELA
7	60900019000	1	VALVOLA	VALVE	SOUPAPE	VENTIL	VALVULA
8	40100001625	2	FASCETTA	CLAMP	COLLIER	SCHELLE	ABRAZADERA
9	60700036000	1	TUBO IN GOMMA	PIPE	TUYAU	ROHR	TUBO
10	60900007000	1	TUBO FRENO RUOTA ANTERIORE SX	PIPE	TUYAU	ROHR	TUBO
11	61000017000	3	GRAFFETTA	CLAMP	AGRAFE	KLAMMER	GRAMPA
12	60900017000	1	VITE FORATA M 10X1	SCREW	VIS	SCHRAUBE	TORNILLO
13	60900015000	1	TUBO FLESSIBILE	PIPE	TUYAU	ROHR	TUBO
14	60900010000	1	TUBO POST.	PIPE	TUYAU	ROHR	TUBO
15	60900023000	2	GUARNIZIONE 16X10X1,5	SEAL	JOINT	DICHTUNG	JUNTA
16	60900002000	1	CORRETTORE DI FRENATA	BRAKING CONTROL UNIT	CORRECTEUR DU FREIN	BREMSBERICHTIGER	CORRECTOR DE FRENADA
17	10205108020	3	VITE T.E. M 8X20	SCREW	VIS	SCHRAUBE	TORNILLO
18	60900016000	1	BOCCOLA	BUSHING	DOUILLE	BUCHSE	CASQUILLO
19	60900012000	1	ASTA	ROD	TIGE	STANGE	VARILLA
20	12204116000	2	DADO M 16X1,5	NUT	ECROU	MUTTER	TUERCA
21	60900005000	2	TUBO FLESSIBILE	PIPE	TUYAU	ROHR	TUBO
22	60900003000	1	PINZA FRENO SX	L.H. BRAKE PLIERS	PINCE DU FREIN G.	L. BREMSZANGE	PINZA FRENO IZQ.
23	60900006000	1	TUBO FRENO RUOTA ANTERIORE DX	PIPE	TUYAU	ROHR	TUBO

IMPIANTO FRENANTE - BRAKING SYSTEM - CIRCUIT DES FREINS BREMSANLAGE - SISTEMA DE FRENADO

06-'98

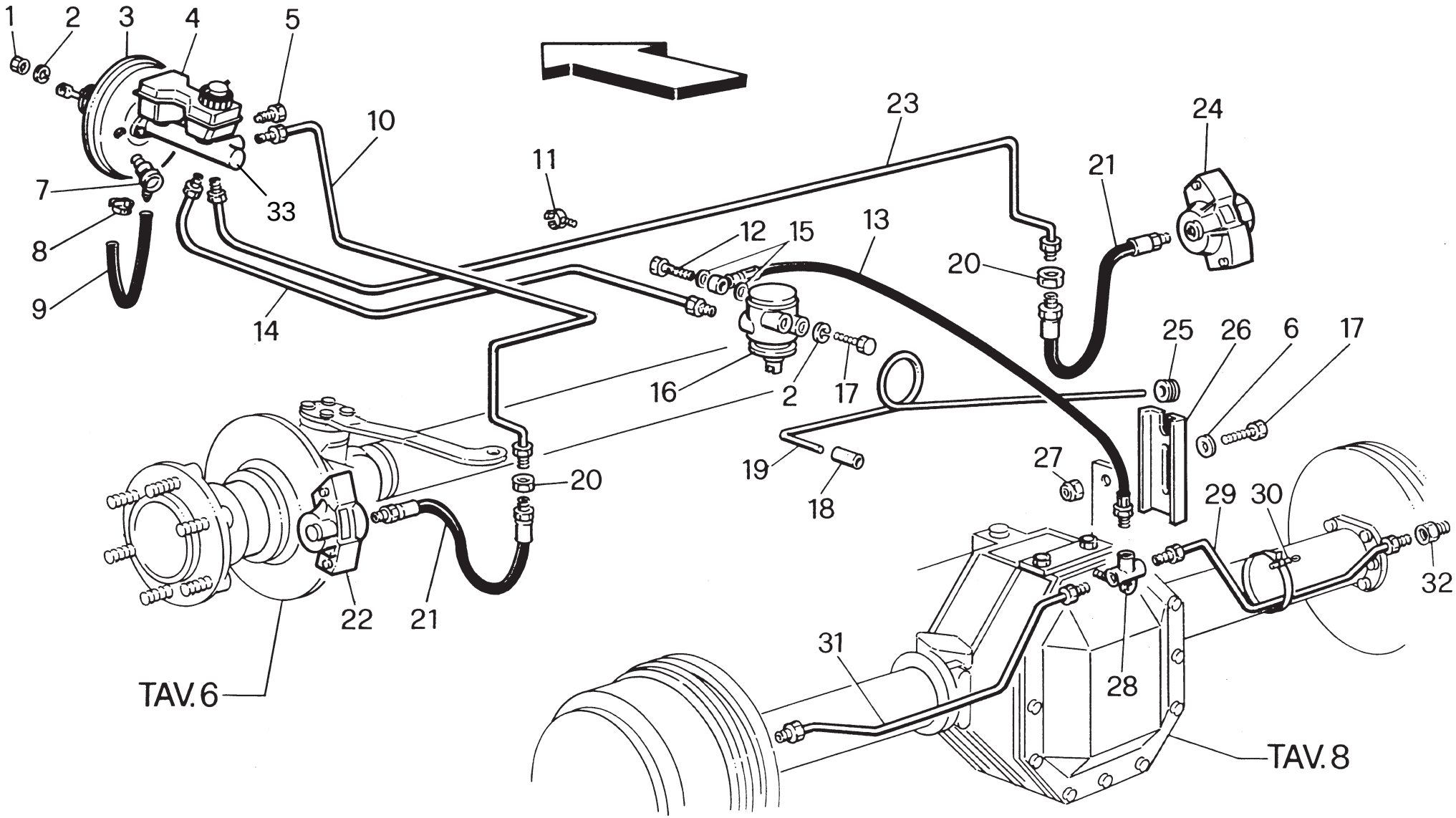

RIF.	CODICE	Q.	DENOMINAZIONE	DESCRIPTION	DESIGNATION	BENENNUNG	DENOMINACION

06-'98

24	60900004000	1	PINZA FRENO DX	R.H. BRAKE PLIERS	PINCE DU FREIN D.	R. BREMSZANGE	PINZA FRENO DER.
25	60900014000	1	BOCCOLA	BUSHING	DOUILLE	BUCHSE	CASQUILLO
26	60900013000	1	SUPPORTO	SUPPORT	SUPPORT	HALTERUNG	SOPORTE
27	12604108000	1	DADO AUTOBLOK M 8	NUT	ECROU	MUTTER	TUERCA
28	60900022000	1	RACCORDO A 3 VIE	PIPE FITTING	RACCORD	ANSCHLUSS	CONEXION
29	60900027000	1	TUBO FRENO POST. DX	R.H. PIPE	TUYAU D.	R. ROHR	TUBO DER.
30	60900024000	1	FASCETTA COPPIGLIA	CLAMP	COLLIER	SCHELLE	ABRAZADERA
31	RI410910500	1	TUBO FRENO POST. SX	PIPE	TUYAU	ROHR	TUBO
32	60601008000	2	PROLUNGA PER ATT. TUBI FRENI POST.	EXTENSION	RALLONGE	VERLÄNGERUNG	PROLONGACION
33	RI410904200	1	POMPA FRENO				

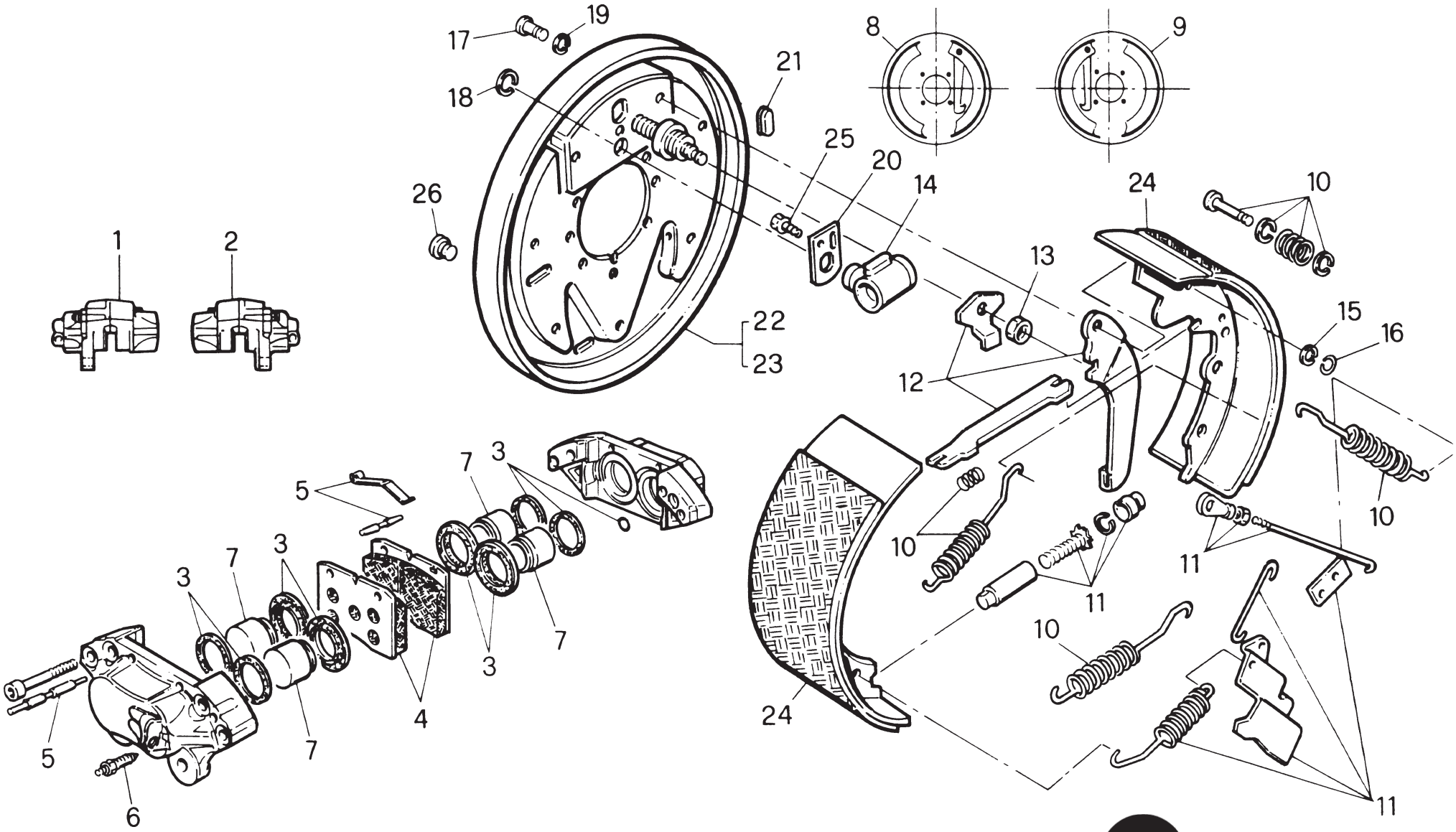
1
2
17
19
18
21
8
9
25
20
14
26
24
10
13
15
16
22
23
12
5
7
3
10
11
4
6
24

RIF.	CODICE	Q.	DENOMINAZIONE	DESCRIPTION	DESIGNATION	BENENNUNG	DENOMINACION
							06-'98
1	60900003000	1	PINZA FRENO SX	LH BRAKE CLAMP	PINCE DU FREIN G.	L. BREMSZANGE	PINZA FRENO IZQ.
2	60900004000	1	PINZA FRENO DX	RH BRAKE CLAMP	PINCE DU FREIN D.	R. BREMSZANGE	PINZA FRENO DER.
3	RI410920300	2	KIT GUARNIZIONI	GASKET KIT	JEU DE JOINTS	SATZ DICHTUNGEN	JUEGO DE JUNTAS
4	RI410920100	2	KIT PASTIGLIE	PAD KIT	JEU DE PASTILLES	SCHEIBENSATZ	JUEGO PASTILLA
5	RI410920500	2	KIT SPINOTTI	PLUG KIT	JEU DE BROCHES	BOLZENSATZ	JUEGO PASADOR
6	RI410920400	2	SPURGO	DRAINAGE	PURGE	REINIGUNG	EXPURGACION
7	RI410920200	2	KIT PISTONI	PISTON KIT	JEU DE PISTONS	KOLBENSATZ	JUEGO PISTON
8	60601033000	1	MASSA FRENANTE SX	LH BRAKING WEIGHT	MASSE FREINANTE G.	L. BREMSMASSE	MASA FRENANTE IZQ.
9	60601034000	1	MASSA FRENANTE DX	RH BRAKING WEIGHT	MASSE FREINANTE D.	R. BREMSMASSE	MASA FRENANTE DER.
10	RI412750100	1	KIT MOLLE RICHIAMO SX	LH SPRING KIT	JEU DE RESSORTS G.	L. FEDERSATZ	JUEGO RESORTE IZQ.
11	RI412750200	1	KIT REGISTRO SX	LH ADJUSTER KIT	JEU REGULAT. G.	L. EINREGLERSATZ	J. REGULACION IZQ.
12	RI412750300	1	KIT LEVE CON GANASCE SX	LH LEVER KIT WITH JAWS	JEU DE LEVIERS AVEC MACHOIRES G.	L. HEBELSATZ MIT BACKEN	JUEGO PALANCA CON ZAPATA IZQ.
10	RI412750400	1	KIT MOLLE RICHIAMO DX	RH SPRING KIT	JEU DE RESSORTS D.	R. FEDERSATZ	JUEGO RESORTE DER.
11	RI412750500	1	KIT REGISTRO DX	RH ADJUSTER KIT	JEU REGULATEUR D.	R. EINREGLERSATZ	J. REGULACION DER.
12	RI412750600	1	KIT LEVE CON GANASCE DX	RH LEVER KIT WITH JAWS	JEU DE LEVIERS AVEC MACHOIRES D.	R. HEBELSATZ MIT BACKEN	JUEGO PALANCA CON ZAPATA DER.
13	RI412750700	2	DADO PER LEVE CON GANASCE	NUT FOR LEVER WITH JAWS	ECROU POUR LEVIERS AVEC MACHOIRES	MUTTER FÜR HEBEL MIT BACKEN	TUERCA PARA PALAN. CON ZAPATA
14	RI412750800	2	CILINDRETTO FRENI	CYLINDER	CYLINDRE FREINS	ZYLINDER	CILINDRO
15	RI412750900	2	RONDELLA	WASHER	RONDELLE	SCHEIBE	ARANDELA
16	RI412751000	2	RONDELLA	WASHER	RONDELLE	SCHEIBE	ARANDELA
17	RI412751100	2	PERNO DI SICUREZZA	PIN	AXE DE SECURITE	BOLZEN	PERNO
18	RI412751200	2	RONDELLA	WASHER	RONDELLE	SCHEIBE	ARANDELA
19	RI412751300	2	RONDELLA	WASHER	RONDELLE	SCHEIBE	ARANDELA

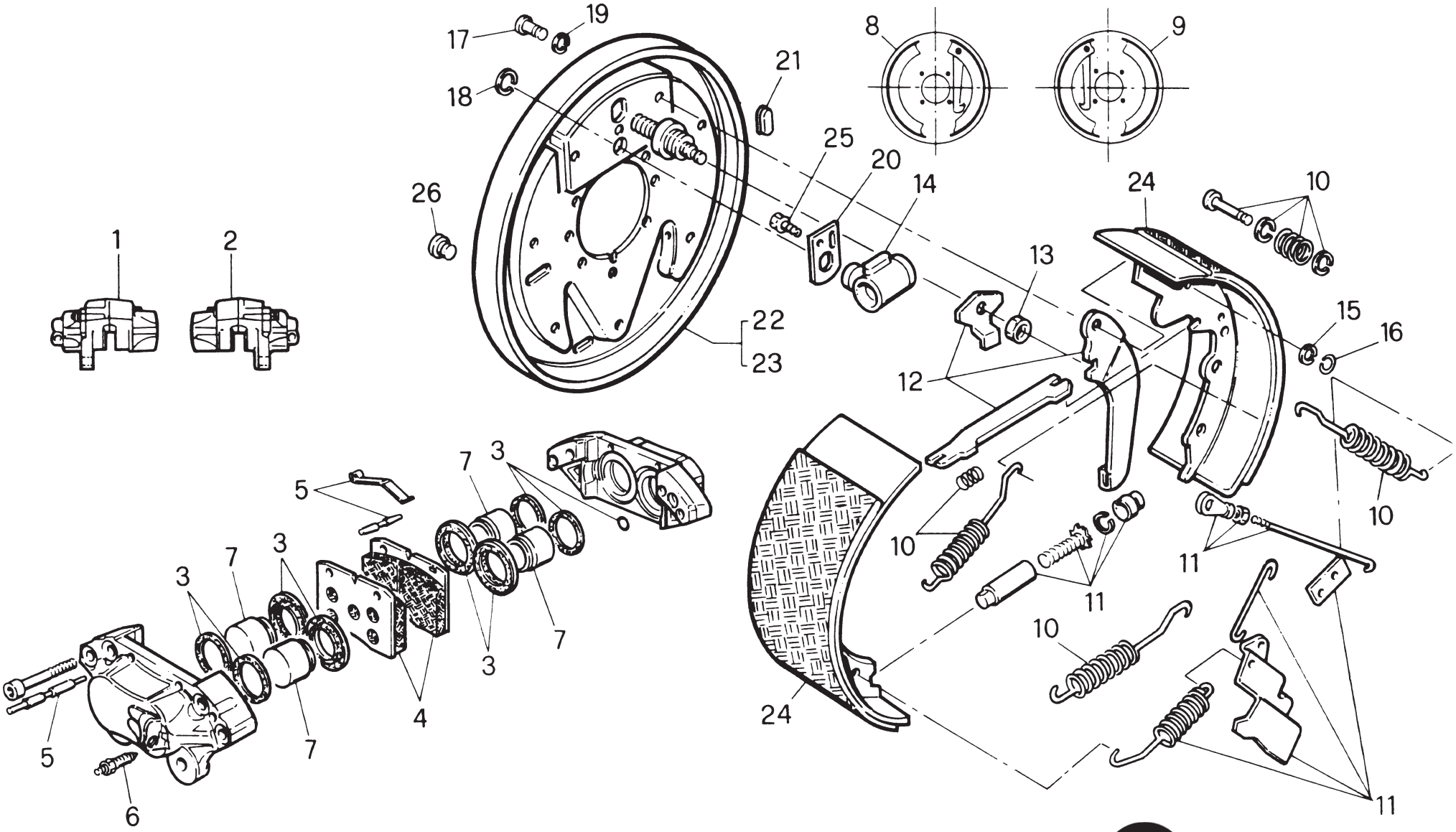
1
2
17
19
18
21
8
9
25
20
14
26
24
10
13
22
23
15
16
12
5
7
3
10
11
4
6
24

RIF.	CODICE	Q.	DENOMINAZIONE	DESCRIPTION	DESIGNATION	BENENNUNG	DENOMINACION
							06-'98
20	RI412751400	2	GUARNIZIONE CILINDRETTO	CYLINDER SEAL	JOINT CYLINDRE	ZYLINDER-DICHTUNG	JUNTA CILINDRO
21	RI412751500	6	TAPPO	PLUG	BOUCHON	STOPFEN	TAPON
22	RI412751700	1	DISCO PORTACEPPI DX	RH DISK	DISQUE D.	R. SCHEIBE	DISCO DER.
23	RI412751600	1	DISCO PORTACEPPI SX	LH DISK	DISQUE G.	L. SCHEIBE	DISCO IZQ.
24	RI412751800	2	GANASCE (COPPIA)	SEALING JAW	MACHOIRES	BACKE	ZAPATA
25	60601007000	2	VITE SPURGO FRENI	DRAINAGE BOLT	VIS DE PURGE FREINS	ABBLASESCHRAUBE	TORN. DE PURGA
26	RI412752000	2	TAPPO	PLUG	BOUCHON	STOPFEN	TAPON

IMPIANTO ELETTRICO E STRUMENTAZIONE - WIRING AND INSTRUMENTS
CIRCUIT ELECTRIQUE ET INSTRUMENTATION - ELEKTROANLAGE UND INSTRUMENTIERUNG - INSTALACION ELECTRICA E INSTRUMENTOS

05-'99

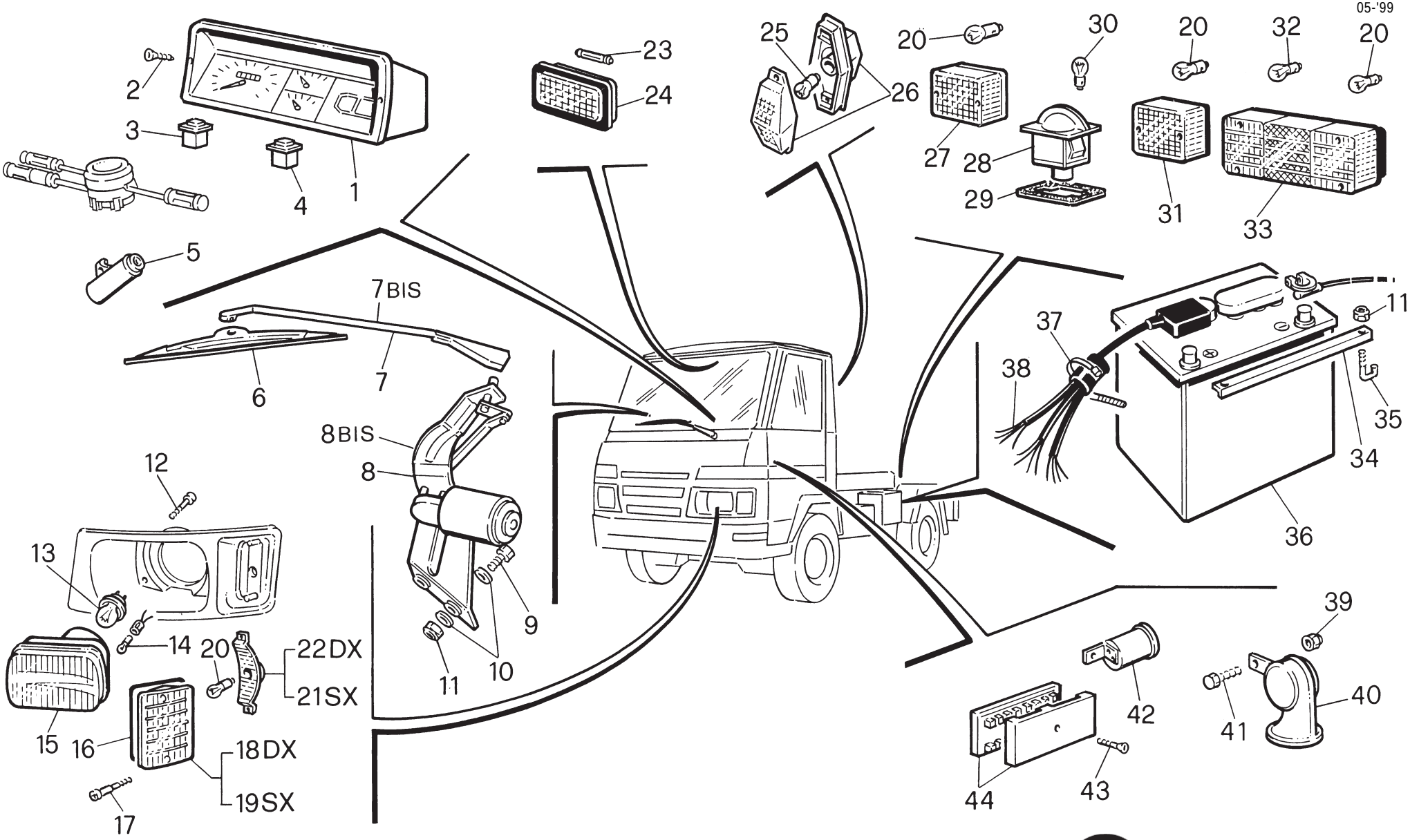

RIF.	CODICE	Q.	DENOMINAZIONE	DESCRIPTION	DESIGNATION	BENENNUNG	DENOMINACION
							05-'99
1	61000042000	1	QUADRO STRUMENTI	PANEL	TABLEAU	STEUERTAFEL	TABLERO
2	11504103038	2	VITE T.C. 3,9X38	SCREW	VIS	SCHRAUBE	TORNILLO
3	61000037000	1	INTERRUTTORE LUCE RETRONEBBIA	SWITCH	INTERRUPTEUR	SCHALTER	INTERRUPTOR
4	61000038000	1	INTERRUTTORE LUCE DI EMERGENZA	SWITCH	INTERRUPTEUR	SCHALTER	INTERRUPTOR
5	61000039000	1	BLOCCASTERZO ANTIFURTO	STEERING GEAR BLOCKING DEVICE	VERROUILLAGE DIRECTION	LENKSCHLOSS	DISPOSITIVO DE BLOQUEO DIRECCION
6	61000024000	1	SPAZZOLA TERGICRISTALLO	WINDSCREEN WIPER BRUSH	BROSSE ESSUIE-GLACE	WISCHBLATT	CEPILLO LIMPIAPARABRISAS
7	RI411003100	1	BRACCIO PORTASPAZZOLA	ARM	BRAS	ARM	BRAZO
7bis	61000023000	2	BRACCIO PORTASPAZZOLA TERGI DOPPIO	ARM	BRAS	ARM	BRAZO
8	RI411005000	1	TERGICRISTALLO	WINDSHIELD WIPER	ESSUIE-VITRE	SCHEIBENWISCHER	LIMPIAPARABRISAS
8bis	61000022000	1	TERGICRISTALLO DOPPIO BRACCIO	WINDSHIELD WIPER	ESSUIE-VITRE	SCHEIBENWISCHER	LIMPIAPARABRISAS
9	10205106025	2	VITE T.E. M 6X25	SCREW	VIS	SCHRAUBE	TORNILLO
10	13601106000	4	RONDELLA	WASHER	RONDELLE	SCHEIBE	ARANDELA
11	12604106000	4	DADO AUTOBLOK M 6	NUT	ECROU	MUTTER	TUERCA
12	61000011000	6	VITE	SCREW	VIS	SCHRAUBE	TORNILLO
13	61000003000	2	LAMPADA	LAMP	LAMPE	LAMPE	LAMPARA
14	61000004000	2	LAMPADA	LAMP	LAMPE	LAMPE	LAMPARA
15	61000002000	2	PROIETTORE ANT.	PROJECTOR	PROJECTEUR	PROJEKTOR	PROYECTOR
16	61000036000	2	GUARNIZIONE	SEAL	JOINT	DICHTUNG	JUNTA
17	61000035000	4	VITE	SCREW	VIS	SCHRAUBE	TORNILLO

IMPIANTO ELETTRICO E STRUMENTAZIONE - WIRING AND INSTRUMENTS
CIRCUIT ELECTRIQUE ET INSTRUMENTATION - ELEKTROANLAGE UND INSTRUMENTIERUNG - INSTALACION ELECTRICA E INSTRUMENTOS

05-'99

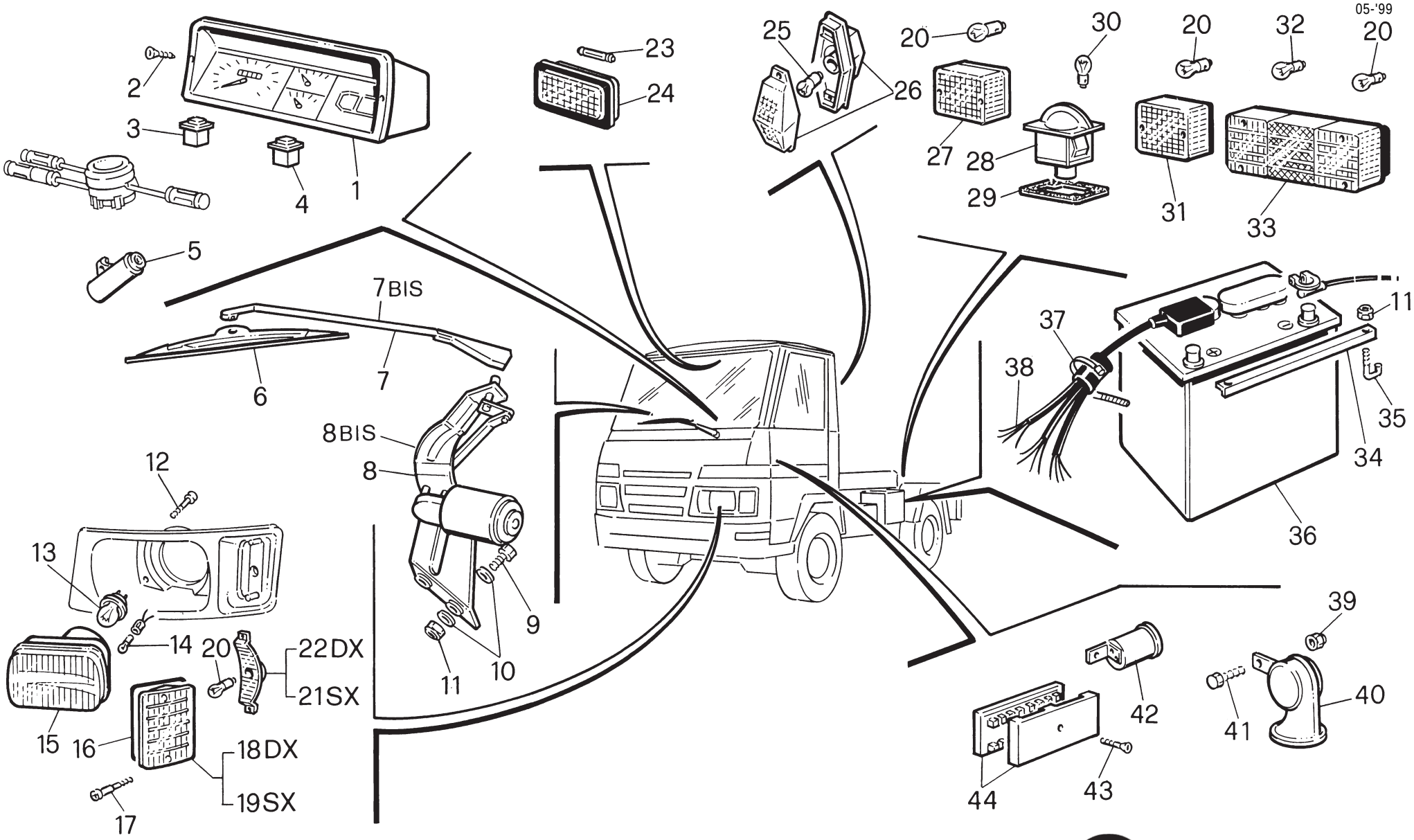

RIF.	CODICE	Q.	DENOMINAZIONE	DESCRIPTION	DESIGNATION	BENENNUNG	DENOMINACION
							05-'99
18	61000032000	1	TRASPARENTE PER INDICATORE DX	R.H. LENS	TRANSPARENT D.	R. LICHTSCHEIBE	TRANSPARENTE DER.
19	61000031000	1	TRASPARENTE PER INDICATORE SX	L.H. LENS	TRANSPARENT G.	L. LICHTSCHEIBE	TRANSPARENTE IZQ.
20	61000018000	6	LAMPADA	LAMP	LAMPE	LAMPE	LAMPARA
21	61000033000	1	PARABOLA PER INDICATORE SX	PARABOLA FOR L.H. INDICATOR	PARABOLE ILLUMINATION G.	L. ANZEIGER-PARABEL	PARABOLA PARA INDICADOR IZQ.
22	61000034000	1	PARABOLA PER INDICATORE DX	PARABOLA FOR R.H. INDICATOR	PARABOLE ILLUMINATION D.	R. ANZEIGER-PARABEL	PARABOLA PARA INDICADOR DER.
23	61000064000	1	LAMPADA	LAMP	LAMPE	LAMPE	LAMPARA
24	60300089000	1	PLAFONIERA	CEILING LAMP	PLAFONNIER	DECKENLAMPE	FARO
25	61000006000	2	LAMPADA	LAMP	LAMPE	LAMPE	LAMPARA
26	61000005000	2	INDICATORE DIREZIONE	POINTER	INDICATEUR	ANZEIGER	INDICADOR
27	61000025000	1	FANALE RETRONEBBIA POST.	REAR LIGHT	FANAL ARRIERE	RÜCKLICHT	FARO POSTERIOR
28	61000014000	1	FANALE LUCE TARGA	LIGHT	FANAL	LICHT	FARO
29	61000015000	1	GUARNIZIONE	SEAL	JOINT	DICHTUNG	JUNTA
30	61000020000	1	LAMPADA	LAMP	LAMPE	LAMPE	LAMPARA
31	61000016000	1	FANALE POSTERIORE RETRO MARCIA	REAR LIGHT	FANAL ARRIERE	RÜCKLICHT	FARO POSTERIOR
32	61000019000	2	LAMPADA	LAMP	LAMPE	LAMPE	LAMPARA
33	61000013000	2	FANALE POSTERIORE	REAR LIGHT	FANAL ARRIERE	RÜCKLICHT	FARO POSTERIOR
34	RI411000100	1	ANGOLARE FERMO BATTERIA	ANGLE BAR	PIECE A ANGLE	WINKELPROFIL	ANGULAR

IMPIANTO ELETTRICO E STRUMENTAZIONE - WIRING AND INSTRUMENTS
CIRCUIT ELECTRIQUE ET INSTRUMENTATION - ELEKTROANLAGE UND INSTRUMENTIERUNG - INSTALACION ELECTRICA E INSTRUMENTOS

05-'99

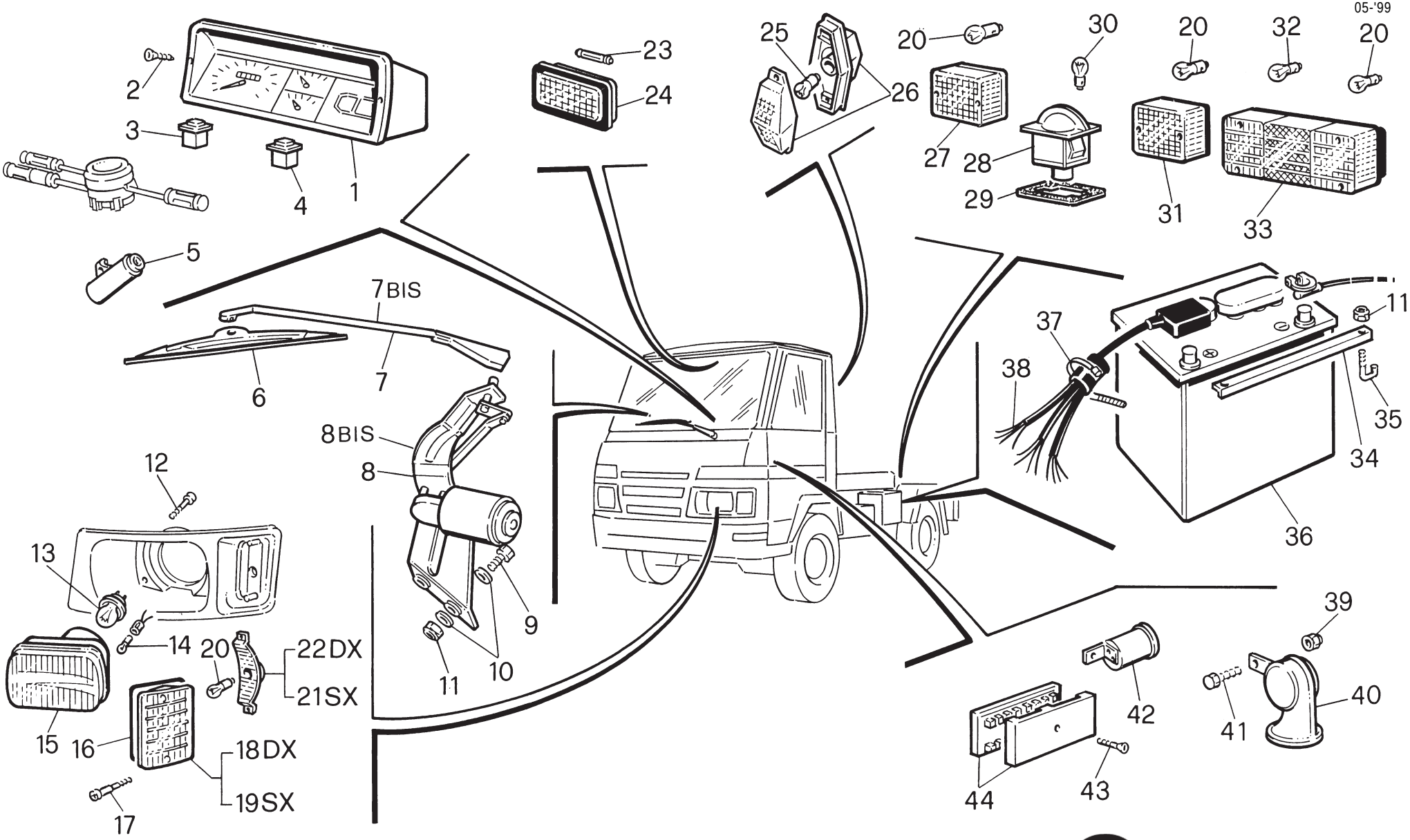

RIF.	CODICE	Q.	DENOMINAZIONE	DESCRIPTION	DESIGNATION	BENENNUNG	DENOMINACION
							05-'99
35	RI411000200	2	TIRANTE	TIEROD	TIRANT	SPANNBOLZEN	TIRANTE
36	61000001000	1	BATTERIA	BATTERY	BATTERIE	BATTERIE	BATERIA
37	61000010000	30	FASCETTA	CLAMP	COLLIER	SCHELLE	ABRAZADERA
38	61000041000	1	CABLAGGIO	CABLING	CABLAGE	VERKABELUNG	CABLEADO
39	12604108000	1	DADO AUTOBLOK M 8	NUT	ECROU	MUTTER	TUERCA
40	61000021000	1	AVVISATORE ACUSTICO	SIREN	AVERTISSEUR SONORE	HUPE	AVISADOR ACUSTICO
41	10205108016	1	VITE T.E. M 8X16	SCREW	VIS	SCHRAUBE	TORNILLO
42	61000007000	1	INTERMITTENTE	INTERMITTENT LIGHT	CLIGNOTANT	BLINKVORRICHTUNG	INTERMITENTE
43	11504103025	2	VITE T.C. 3,9X25	SCREW	VIS	SCHRAUBE	TORNILLO
44	RI311512700	1	SCATOLA PORTAFUSIBILI	FUSE BOX	BOITE A FUSIBLES	SCHMELZDRAHTGE.	CAJA PORTA FUSIBLES

ALIMENTAZIONE MOTORE - ENGINE FEED SYSTEM - ALIMENTATION DU MOTEUR - MOTORVERSORGUNG - ALIMENTACION MOTOR

05-'99

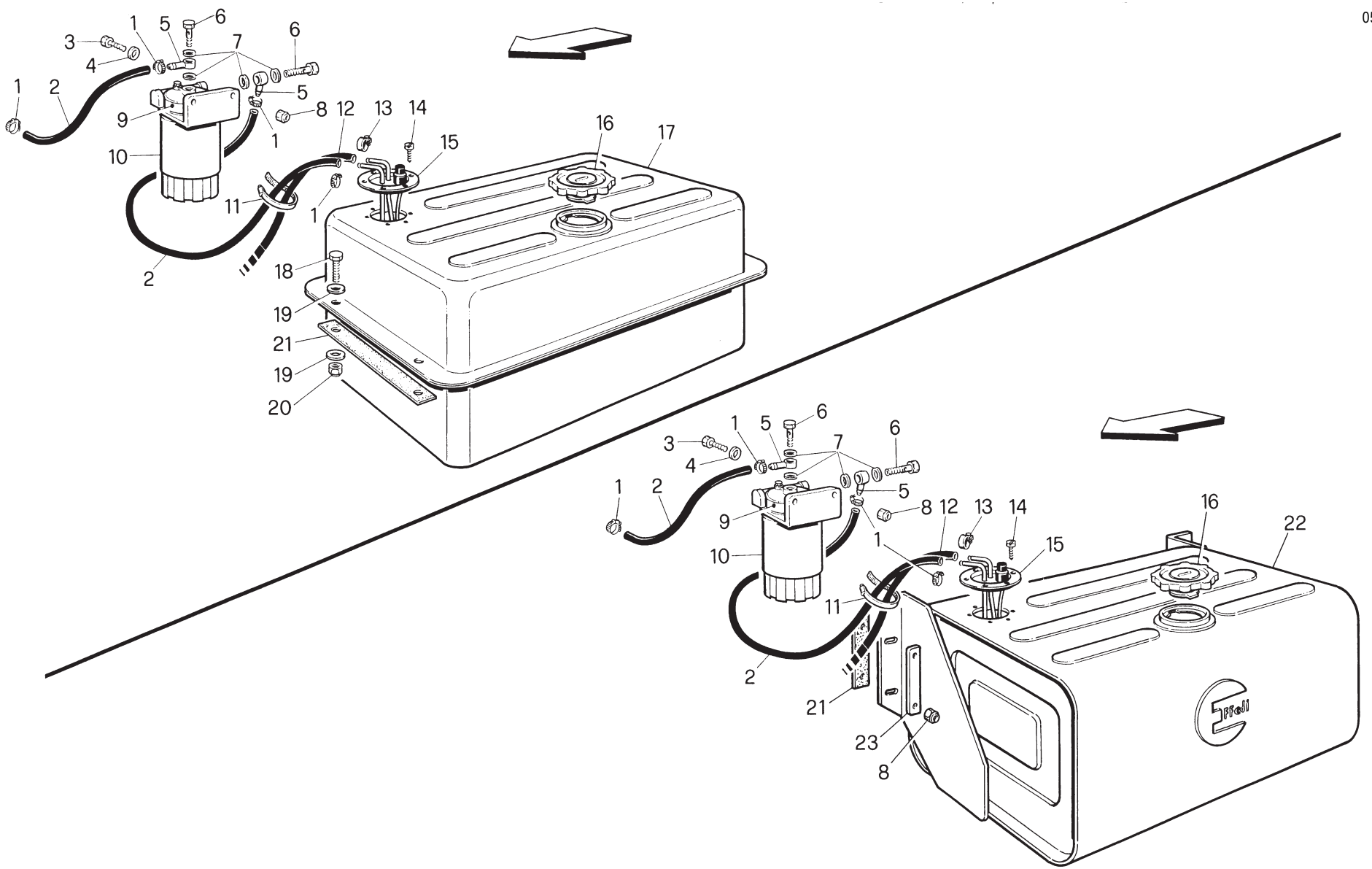

RIF.	CODICE	Q.	DENOMINAZIONE	DESCRIPTION	DESIGNATION	BENENNUNG	DENOMINACION
							05-'99
1	40200000912	4	FASCETTA	CLAMP	COLLIER	SCHELLE	ABRAZADERA
2	61100006000	2	TUBO IN GOMMA	PIPE	TUYAU	ROHR	TUBO
3	10205108030	2	VITE T.E. M 8X30	SCREW	VIS	SCHRAUBE	TORNILLO
4	13601108000	2	RONDELLA	WASHER	RONDELLE	SCHEIBE	ARANDELA
5	61100005000	2	RACCORDO PORTAGOMMA	PIPE FITTING	RACCORD	ANSCHLUSS	CONEXION
6	61100008000	2	VITE FORATA M 14X1,5	SCREW	VIS	SCHRAUBE	TORNILLO
7	14000020141	4	RONDELLA	WASHER	RONDELLE	SCHEIBE	ARANDELA
8	12604108000	6	DADO AUTOBLOK M 8	NUT	ECROU	MUTTER	TUERCA
9		1	SUPPORTO FILTRO	SUPPORT	SUPPORT	HALTERUNG	SOPORTE
10	60100049000	1	FILTRO GASOLIO	FILTER	FILTRE	FILTER	FILTRO
11	40500016045	5	FASCETTA NYLON	CLAMP	COLLIER	SCHELLE	ABRAZADERA
12	RI311411000	1	TUBO IN GOMMA	PIPE	TUYAU	ROHR	TUBO
13	40200000910	1	FASCETTA	CLAMP	COLLIER	SCHELLE	ABRAZADERA
14	11504104016	6	VITE AUTOFIL. T.C. 4,2X16	SCREW	VIS	SCHRAUBE	TORNILLO
15	61100003000	1	COMANDO INDICATORE LIVELL0	LEVEL INDICATOR CONTROL	COMMANDE FEU DE DIRECTION NIVEAU	STEUERUNG STANDANZEIGER	MANDO INDICADOR DE NIVEL
16	61100002000	1	TAPPO SERBATOIO CON CHIAVE	CAP FOR TANK	BOUCHON RESERVOIR	TANKDECKEL	TAPON DEL TANQUE
17	RI411100100	1	SERBATOIO GASOLIO	TANK	RESERVOIR	TANK	DEPOSITO
18	10205106020	4	VITE T.E. M 6X20	SCREW	VIS	SCHRAUBE	TORNILLO
19	13601106000	8	RONDELLA	WASHER	RONDELLE	SCHEIBE	ARANDELA
20	12604106000	4	DADO AUTOBLOK M 6	NUT	ECROU	MUTTER	TUERCA
21	60200036000	2	GUARNIZIONE SOST. SERBATOIO	SEAL	JOINT	DICHTUNG	JUNTA
22	61100009000	1	SERBATOIO GASOLIO lt. 50	TANK	RESERVOIR	TANK	DEPOSITO
23	61100004000	2	PIASTRINE PER FISSAGGIO SERBATOIO	PLATE	PLAQUETTE	PLÄTTCHEN	PLACA

IMPIANTO VENTILAZIONE CABINA - CABIN VENTILATING SYSTEM
CIRCUIT D'AREATION DE LA CABINE - KABINENVENTILATIONSANLAGE
SISTEMA DE VENTILACION CABINA

05-'99

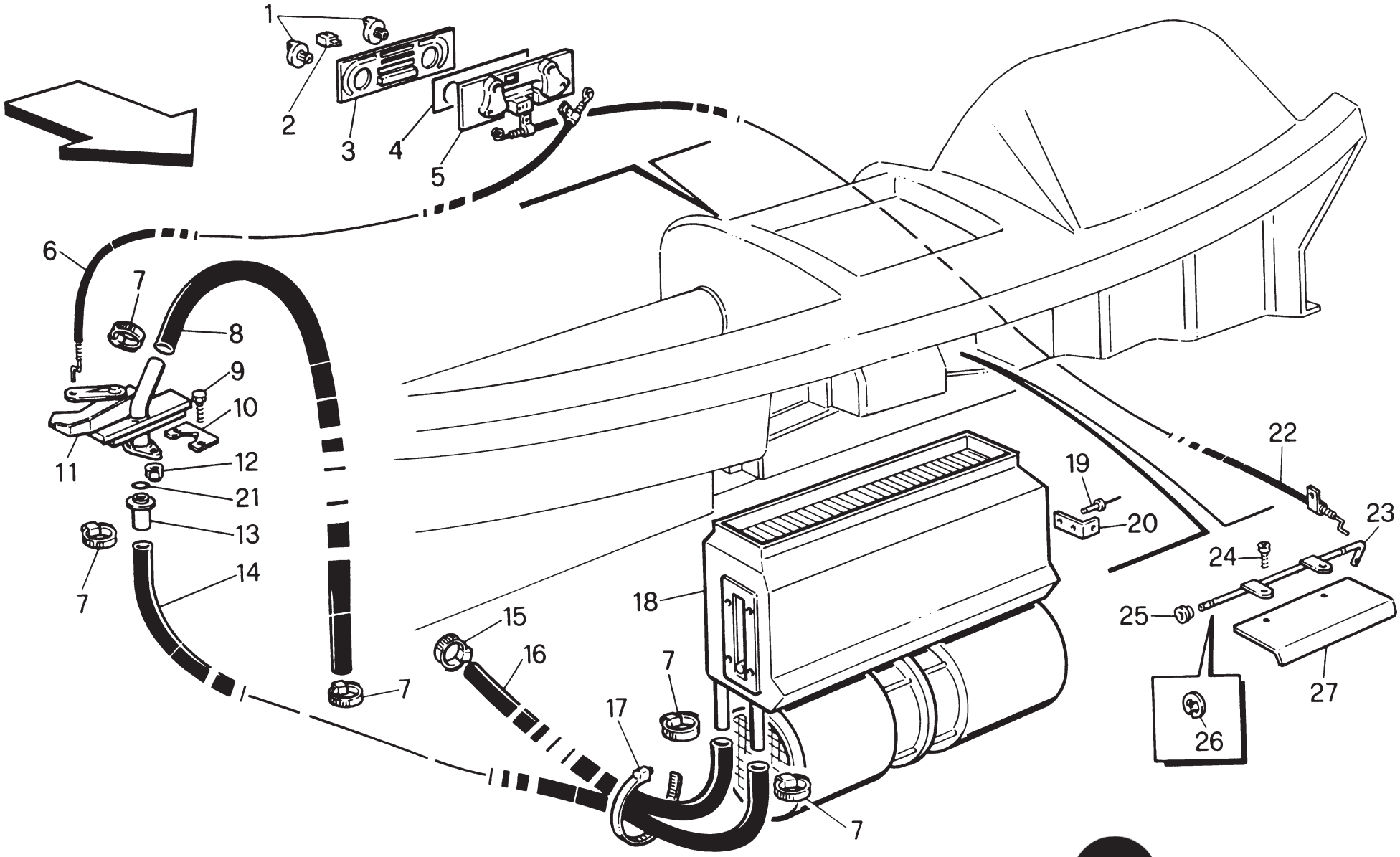

RIF.	CODICE	Q.	DENOMINAZIONE	DESCRIPTION	DESIGNATION	BENENNUNG	DENOMINACION
							05-'99
1	61200009000	2	POMELLO PER COMANDO FLEX VENTILAZIONE	KNOB	POIGNEE	KUGELGRIFF	POMO
2	61200010000	1	LEVA PER INTERRUTT. RISCALDATORE	LEVER	LEVIER	HEBEL	PALANCA
3	61200012000	1	MOSTRINA	PLAQUE	PLAQUETTE	PLAKETTE	PLAQUETA
4	61200013000	1	SERIGRAFIA PER MOSTRINA	WORDING FOR PLAQUE	INSCRIPTION	SIEBAUFDRUCK FÜR PLAKETTE	SERIGRAFIA PARA PLAQUETA
5	61200011000	1	SCATOLA COMANDI RISCALDATORE	BOX	BOITE	GEHÄUSE	CAJA
6	61200008000	1	COMANDO FLEX	CONTROL	COMMANDE	STEUERUNG	MANDO
7	40100001625	5	FASCETTA	CLAMP	COLLIER	SCHELLE	ABRAZADERA
8	61200002000	1	TUBO MANDATA	PIPE	TUYAU	ROHR	TUBO
9	10205106025	2	VITE T.E. M 6X25	SCREW	VIS	SCHRAUBE	TORNILLO
10	61200007000	1	RONDELLA FISSAG. RUBIN.	WASHER	RONDELLE	SCHEIBE	ARANDELA
11	61200004000	1	RUBINETTO PER SCALDIGLIA	TAP	ROBINET	HAHN	GRIFO
12	12604106000	2	DADO AUTOBLOK M 6	NUT	ECROU	MUTTER	TUERCA
13	RI411200500	1	RACCORDO	PIPE FITTING	RACCORD	ANSCHLUSS	CONEXION
14	60700036000	1	TUBO 12X22	PIPE	TUYAU	ROHR	TUBO
15	40100002032	1	FASCETTA	CLAMP	COLLIER	SCHELLE	ABRAZADERA
16	61200003000	1	TUBO RITORNO	PIPE	TUYAU	ROHR	TUBO
17	40500036808	1	FASCETTA	CLAMP	COLLIER	SCHELLE	ABRAZADERA
18	61200001000	1	RISCALDATORE	HEATER	RECHAUFFEUR	HEIZER	CALENTADOR
19	14501002010	2	RIVETTO	RIVET	RIVET	NIET	CLAVO

IMPIANTO VENTILAZIONE CABINA - CABIN VENTILATING SYSTEM
CIRCUIT D'AREATION DE LA CABINE - KABINENVENTILATIONSANLAGE
SISTEMA DE VENTILACION CABINA

05-'99

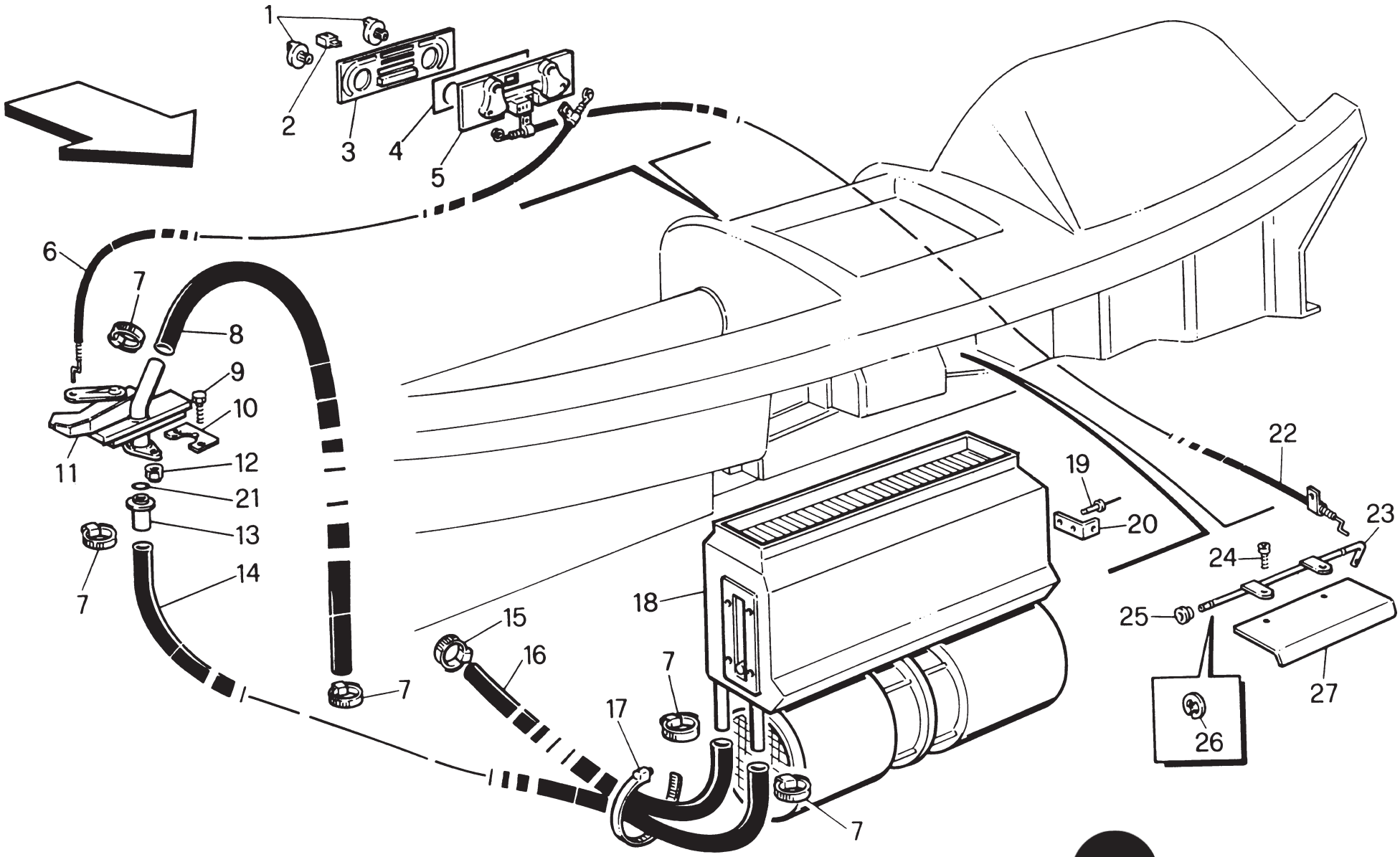

RIF.	CODICE	Q.	DENOMINAZIONE	DESCRIPTION	DESIGNATION	BENENNUNG	DENOMINACION
20	61200018000	1	PIASTRINO	PLATE	PLAQUETTE	PLÄTTCHEN	PLACA
21	30500002050	1	ANELLO DI TENUTA	SEAL	BAGUE ETANCHE	DICHTRING	ANILLO DE HERMETICIDAD
22	RI411205300	1	COMANDO FLEX	CONTROL	COMMANDE	STEUERUNG	MANDO
23	61200017000	1	ALBERO	SHAFT	ARBRE	WELLE	ARBOL
24	11901104013	2	VITE TSC 4,2X13	SCREW	VIS	SCHRAUBE	TORNILLO
25	61200015000	2	BOCCOLA	BUSHING	DOUILLE	BUCHSE	CASQUILLO
26	14801004000	2	ANELLO DI ARRESTO D. 4	RING	BAGUE	RING	ANILLO
27	61200016000	1	SERRANDINA PER FLUSSO VENTILAZ. CABINA	GATE VALVE	RIDEAU	SCHIEBER	COMPUERTA

CASSONE RIBALTABILE TRILATERALE - THREE- SIDE DUMP BODY - BENNE A BASCULEMENT SURTROIS COTE'S - DREISEITINGE KIPPRITSCHE - CAION BASCULANTE TRILATERAL

05-'99

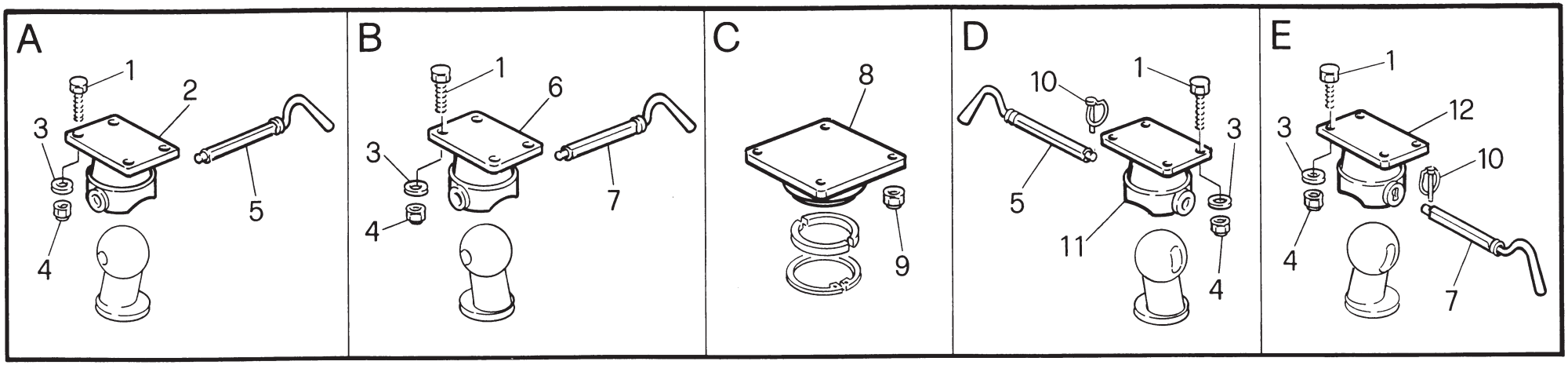

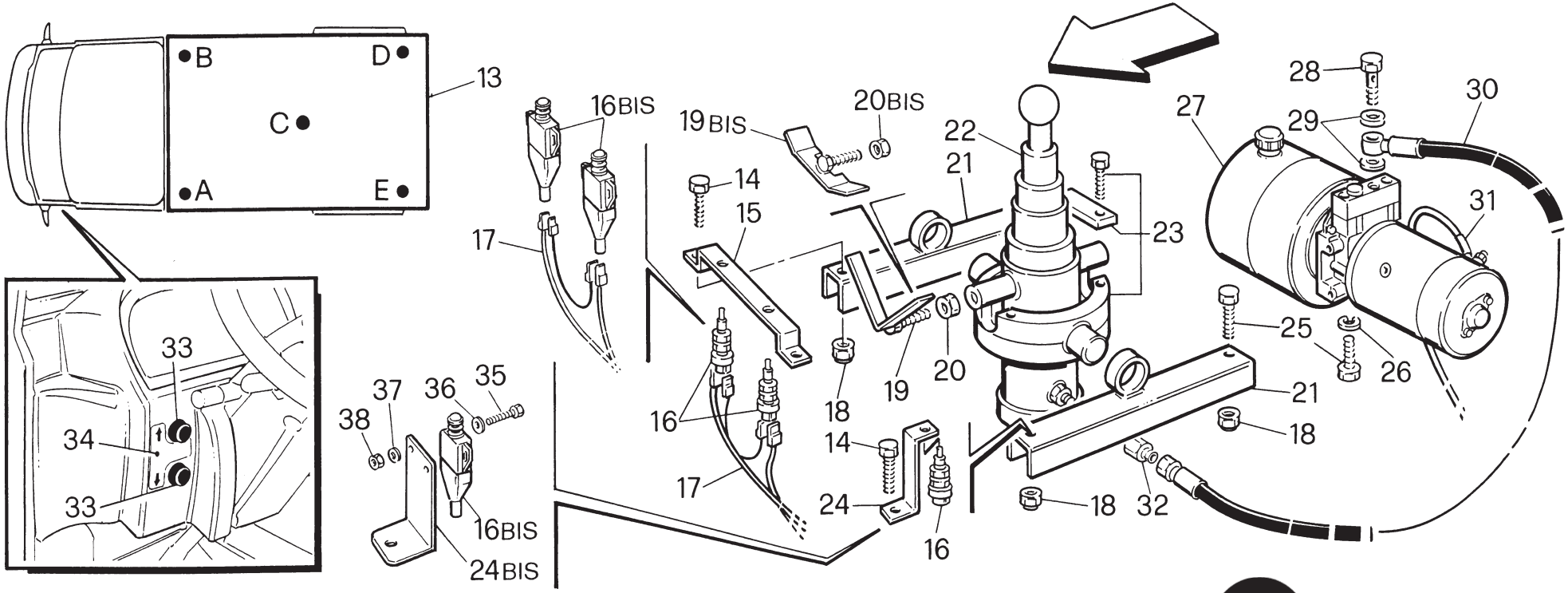

RIF.	CODICE	Q.	DENOMINAZIONE	DESCRIPTION	DESIGNATION	BENENNUNG	DENOMINACION
							05-'99
1	10205110025	16	VITE T.E. M 10X25	SCREW	VIS	SCHRAUBE	TORNILLO
2	60400024000	1	PIASTRA ANT. 1 SCANALATURA	PLATE	PLAQUE	PLATTE	PLACA
3	13501110000	16	RONDELLA	WASHER	RONDELLE	SCHEIBE	ARANDELA
4	12604110000	16	DADO AUTOBLOK M 10	NUT	ECROU	MUTTER	TUERCA
5	60400029000	1	SPINOTTO CON 1 SCANALATURA	PLUG	BROCHE	BOLZEN	PASADOR
6	60400025000	1	PIASTRA ANT. 2 SCANALATURE	PLATE	PLAQUE	PLATTE	PLACA
7	60400030000	1	SPINOTTO CON 2 SCANALATURE	PLUG	BROCHE	BOLZEN	PASADOR
8	60400026000	1	PIASTRA SEDE MARTINETTO	PLATE	PLAQUE	PLATTE	PLACA
9	12704110000	4	DADO AUTOBLOKM10x1,25	NUT	ECROU	MUTTER	TUERCA
10	60400033000	2	COPIGLIA	SPLINT	GOUPILLE	SPLIT PIN	PASADOR
11	60400027000	1	PIASTRA POST. 1 SCANALATURA	PLATE	PLAQUE	PLATTE	PLACA
12	60400028000	1	PIASTRA POST. 2 SCANALATURE	PLATE	PLAQUE	PLATTE	PLACA
13	RI470460100	1	PIANALE CASSONE	PLATFORM	PLAN	EBENE	PLANO
14	10205110030	2	VITE T.E. M 10X30	SCREW	VIS	SCHRAUBE	TORNILLO
15	RI471401100	1	STAFFA	BRACKET	BRIDE.	TRAGBÜGEL	BRIDA
16	RI311912600	3	INTERRUTTORE STOP	SWITCH	INTERRUPTEUR	SCHALTER	INTERRUPTOR
16 bis	61000008000	3	INTERRUTTORE STAGNO PER STOP E RIBALTAMENTO	SWITCH	INTERRUPTEUR	SCHALTER	INTERRUPTOR

CASSONE RIBALTABILE TRILATERALE - THREE- SIDE DUMP BODY - BENNE A BASCULEMENT SURTROIS COTE'S - DREISEITINGE KIPPRITSCHE - CAION BASCULANTE TRILATERAL

05-'99

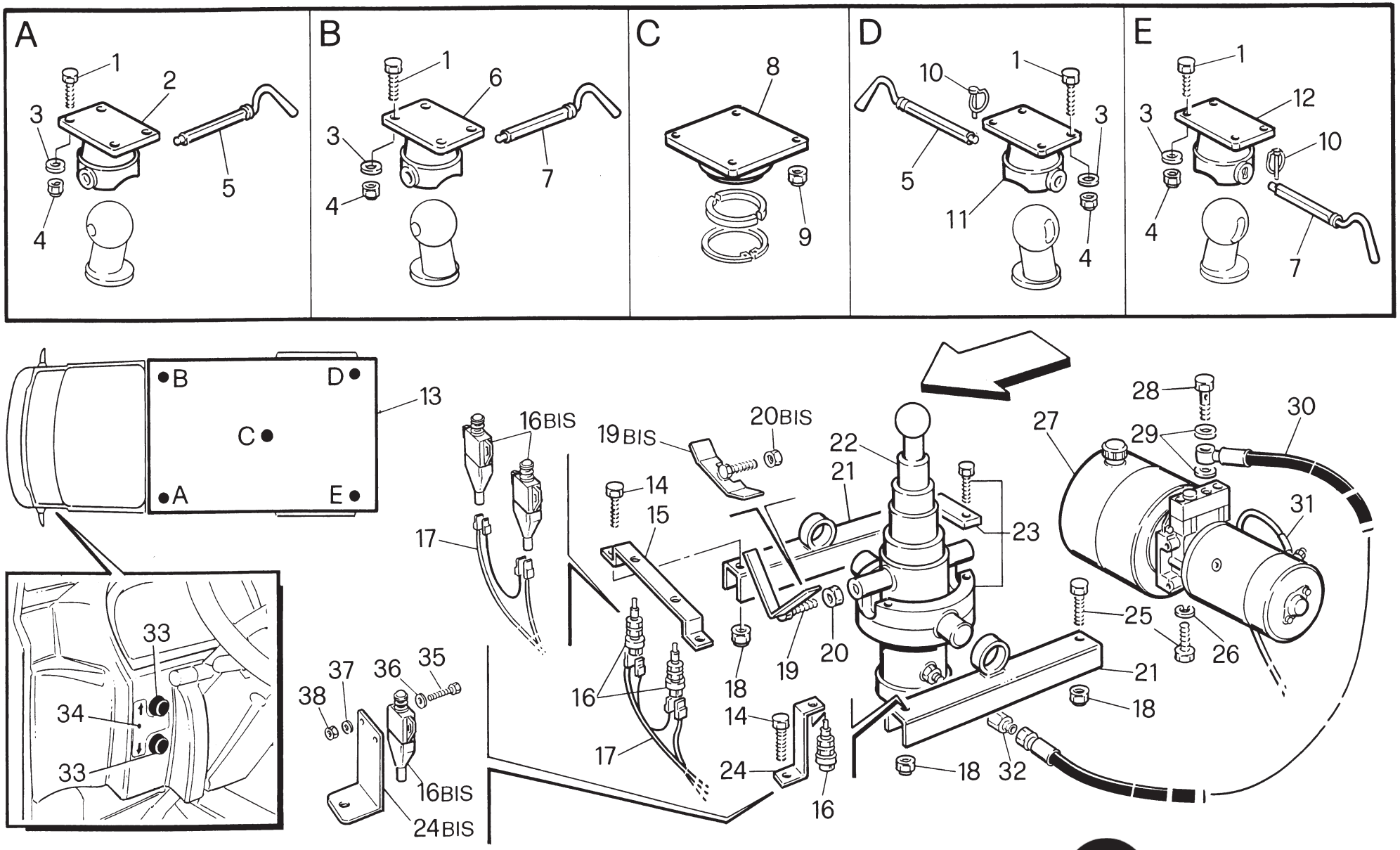

RIF.	CODICE	Q.	DENOMINAZIONE	DESCRIPTION	DESIGNATION	BENENNUNG	DENOMINACION

05-'99

17	61000066000	1	CAVO	CABLE	CABLE	KABEL	CABLE
18	12604110000	4	DADO AUTOBLOK M10	NUT	ECROU	MUTTER	TUERCA
19	RI471401000	8	STAFFA FINE CORSA RIBALTAMENTO LATERALE	BRACKET	BRIDE.	TRAGBÜGEL	BRIDA
19 bis	61000058000	1	STAFFA FINE CORSA PER INTERRUTTORE STAGNO	BRACKET	BRIDE	TRAGBÜGEL	BRIDA
20	12004110000	1	DADO M 10	NUT	ECROU	MUTTER	TUERCA
20 bis	12104110000	1	DADO ESAGONALE BASSO M 10	NUT	ECROU	MUTTER	TUERCA
21	RI470442500	2	SUPPORTO	SUPPORT	SUPPORT	HALTERUNG	SOPORTE
22	61400026000	1	MARTINETTO A SFERA A 3 SFILATE	VERIN D.	RECHTER ZYLINDER	RIGHT CYLINDER	CILINDRO DER.
23	61400027000	1	CULLA	SUPPORT	SUPPORT	HALTERUNG	SOPORTE
24	RI470460300	1	SUPPORTO INTERRUTT. CASSONE TS 35	SUPPORT	SUPPORT	HALTERUNG	SOPORTE
24 bis	61000057000	1	SUPPORTO INTERRUTT. STAGNO	SUPPORT	SUPPORT	HALTERUNG	SOPORTE
25	10205110025	4	VITE T.E. M 10X25	SCREW	VIS	SCHRAUBE	TORNILLO
26	13901110000	2	RONDELLA	WASHER	RONDELLE	SCHEIBE	ARANDELA
27	61000055000	1	CENTRALINA	DISTRIBUTOR	DISTRIBUTEUR	STEUERUNG	DISTRIBUIDOR
28	61400013000	1	VITE FORMATA 3/8"	SCREW	VIS	SCHRAUBE	TORNILLO
29	14000023171	3	RONDELLA DI TENUTA	WASHER	RONDELLE	SCHEIBE	ARANDELA
30	61400028000	1	TUBO FLESSIBILE	PIPE	TUYAU	ROHR	TUBO
31	61000071000	1	CAVI PER CENTRALINA IDRAULICA	CABLE	CABLE	KABEL	CABLE
32	61400023000	1	VALVOLA PARACADUTE	VALVE	SOUPAPE	VENTIL	VALVULA

CASSONE RIBALTABILE TRILATERALE - THREE- SIDE DUMP BODY - BENNE A BASCULEMENT SURTROIS COTE'S - DREISEITINGE KIPPRITSCHE - CAION BASCULANTE TRILATERAL

05-'99

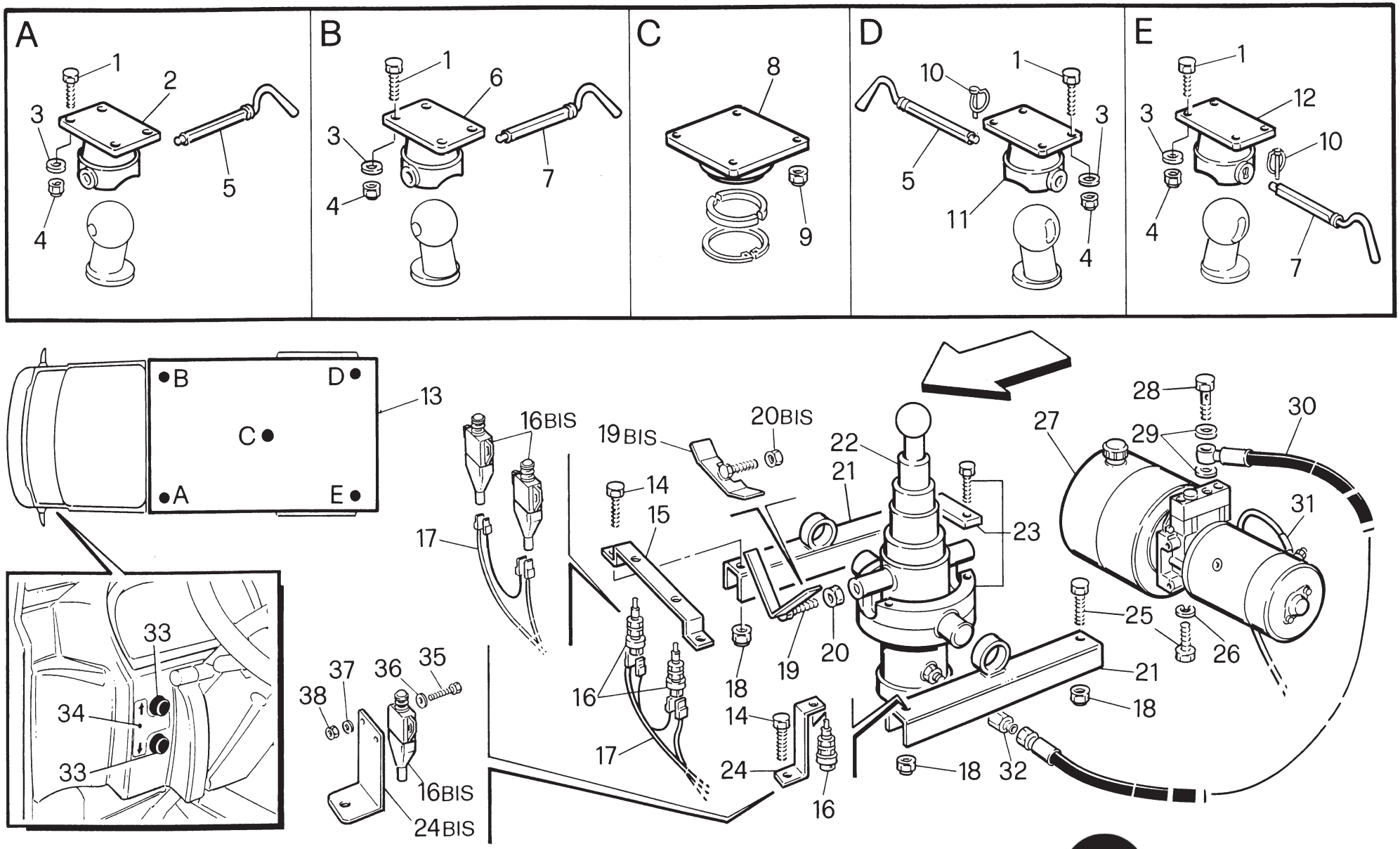

RIF.	CODICE	Q.	DENOMINAZIONE	DESCRIPTION	DESIGNATION	BENENNUNG	DENOMINACION

05-'99

33	61000054000	2	PULSANTR RIBALAMENTO CASSONE	PUSH BUTTON	POUSSOIR	DRUCKKNOPF	BOTON
34	61000056000	1	TARGHETTA	PLATE	PLAQUE	SCHILD	PLACA
35	10205104016	6	VITE T.E. M 4X16	SCREW	VIS	SCHRAUBE	TORNILLO
36	13501105000	6	RONDELLE PIANE 5	WASHER	RONDELLE	SCHEIBE	ARANDELA
37	13901104000	6	RONDELLE ELASTICHE 4	WASHER	RONDELLE	SCHEIBE	ARANDELA
38	12004104000	6	DADO ESAGONALE M4	NUT	ECROU	MUTTER	TUERCA

10-'99

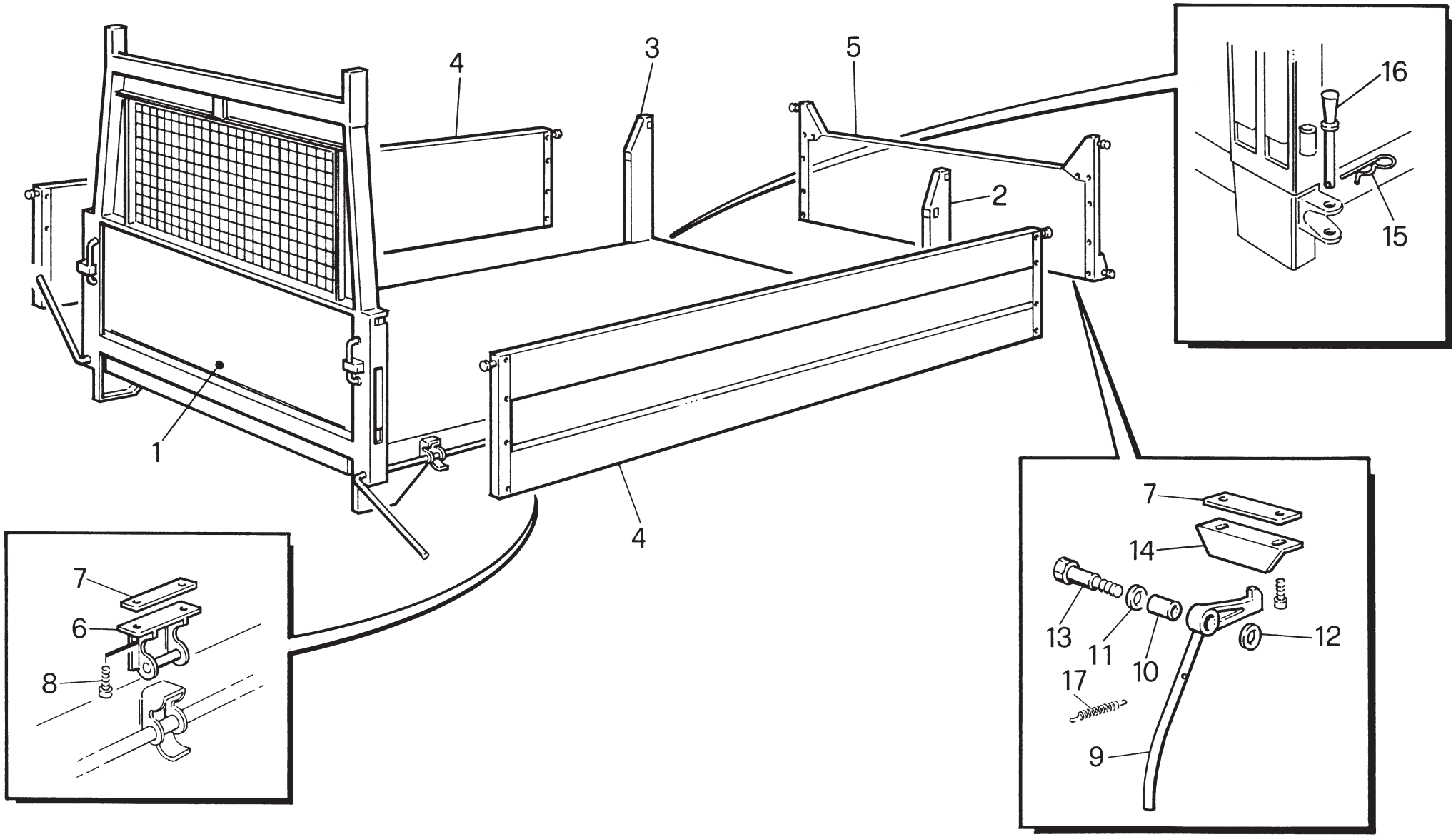

RIF.	CODICE	Q.	DENOMINAZIONE	DESCRIPTION	DESIGNATION	BENENNUNG	DENOMINACION

03-'97

1	RI470461000	1	PIANALE	PLATFORM	PLAN	EBENE	PLANO
2	RI470461100	1	MONTANTE POST. SX	UPRIGHT POST	MONTANT	STÄNDER	MONTANTE
3	RI470461200	1	MONTANTE POST. DX	UPRIGHT POST	MONTANT	STÄNDER	MONTANTE
4	60401012000	2	SPONDA LATERALE	BOARD	DOSSIER	BORDWAND	BORDE
5	60401013000	1	SPONDA POSTERIORE	BOARD	DOSSIER	BORDWAND	BORDE
6	60400002000	8	CERNIERA SPONDA LAT. CASSONE	HINGE	CHARNIERE	SCHARNIER	BISAGRA
7	A0401002004	10	PIASTRINA	PLATE	PLAQUETTE	PLÄTTCHEN	PLACA
8	10505108016	20	VITE TCEI M8X16	SCREW	VIS	SCHRAUBE	TORNILLO
9	RI470461800	2	SALTARELLO	HITCH	CROCHET	SCHLUSSHAKEN	GANCHO
10	RI470440400	2	BOCCOLA	BUSHING	DOUILLE	BUCHSE	CASQUILLO
11	RI470440600	2	RONDELLA	WASHER	RONDELLE	SCHEIBE	ARANDELA
12	RI470440700	2	RONDELLA	WASHER	RONDELLE	SCHEIBE	ARANDELA
13	RI470440500	2	PERNO	PIN	AXE	BOLZEN	PERNO
14	60400010000	2	FERMO PER SALTERELLO	LOCK	ARRET	SPERRE	TOPE
15	60400011000	2	COPIGLIA	SPLINT	GOUPILLE	SPLIT PIN	PASADOR
16	60400003000	2	SPINOTTO	PLUG	BROCHE	BOLZEN	PASADOR
17	60800016000	2	MOLLA	SPRING	RESSORT	FEDER	RESORTE

CASSONE RIBALTABILE TRILATERALE - THREE- SIDE DUMP BODY - BENNE A BASCULEMENT SURTROIS COTE'S - DREISEITINGE KIPPRITSCHE - CAION BASCULANTE TRILATERAL

05-'99

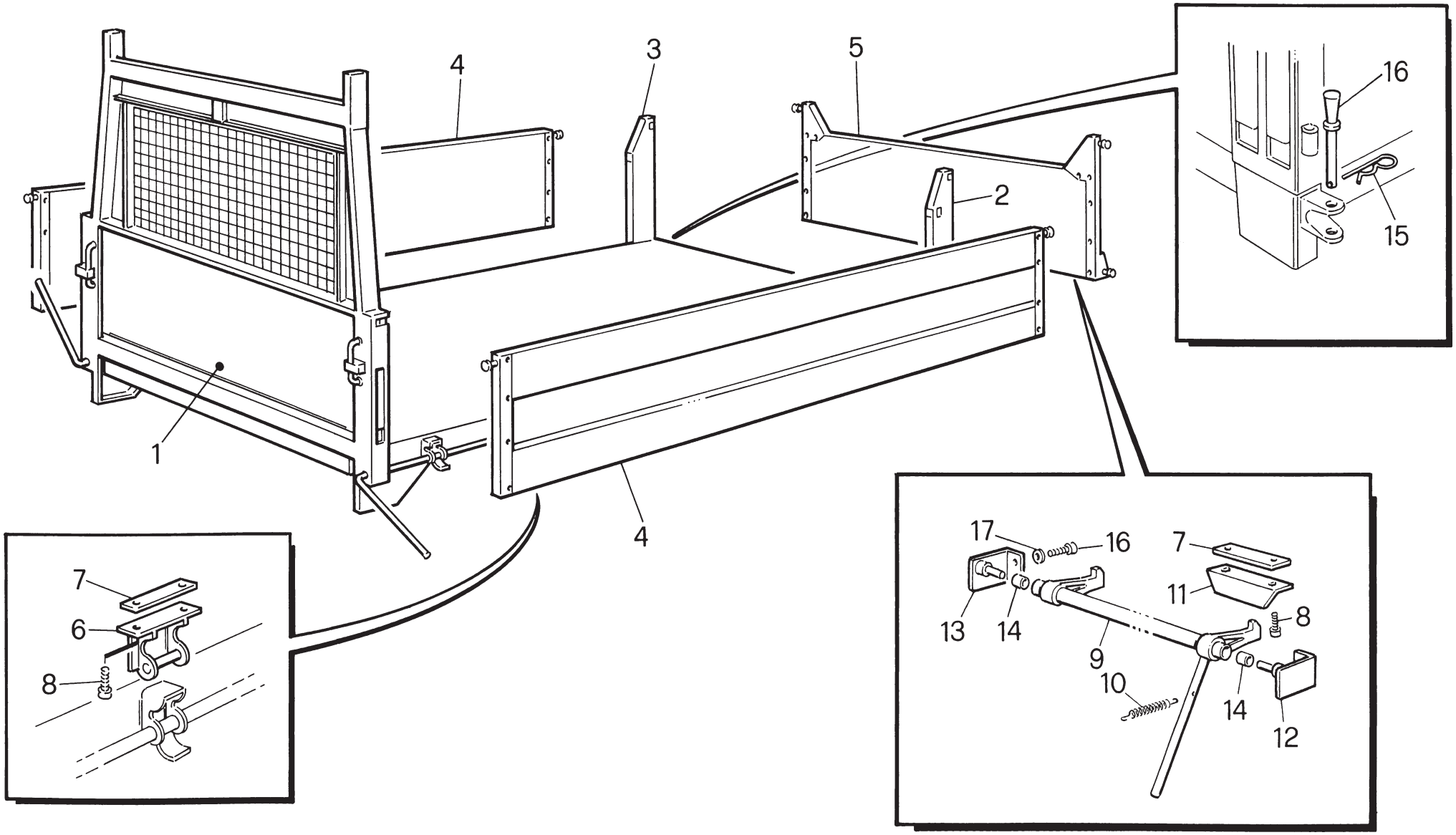

RIF.	CODICE	Q.	DENOMINAZIONE	DESCRIPTION	DESIGNATION	BENENNUNG	DENOMINACION

05-'99

1	RI470460100	1	PIANALE	PLATFORM	PLAN	EBENE	PLANO
2	RI470461100	1	MONTANTE POST. SX	UPRIGHT POST	MONTANT	STÄNDER	MONTANTE
3	RI470461200	1	MONTANTE POST. DX	UPRIGHT POST	MONTANT	STÄNDER	MONTANTE
4	60401012000	2	SPONDA LATERALE	BOARD	DOSSIER	BORDWAND	BORDE
5	60401013000	1	SPONDA POSTERIORE	BOARD	DOSSIER	BORDWAND	BORDE
6	60400002000	8	CERNIERA SPONDA LAT. CASSONE	HINGE	CHARNIERE	SCHARNIER	BISAGRA
7	A0401002004	10	PIASTRINA	PLATE	PLAQUETTE	PLÄTTCHEN	PLACA
8	10505108016	20	VITE TCEI M8X16	SCREW	VIS	SCHRAUBE	TORNILLO
9	60400054000	1	TUBO C/SALTERELLI SALDATI TS 35	PIPE	TUYAU	ROHR	TUBO
10	60800016000	1	MOLLA	SPRING	RESSORT	FEDER	RESORTE
11	60400010000	2	FERMO PER SALTERELLO	LOCK	ARRET	SPERRE	TOPE
12	60400009002	1	SUPPORTO SX ROTAZIONE TUBO C/SALTERELLO	L.H. SUPPORT	SUPPORT G.	L. HALTERUNG	SOPORTE IZQ.
13	60400008000	1	SUPPORTO DX ROTAZIONE TUBO C/SALTERELLO	R.H. SUPPORT	SUPPORT D.	RECHTE HALTERUNG	SOPORTE DER.
14	60800009000	2	BOCCOLE	BUSHING	DOUILLE	BUCHSE	CASQUILLO
15	60400011000	2	COPIGLIA	SPLINT	GOUPILLE	SPLIT PIN	PASADOR
16	10505106020	4	VITE TCEI M6X20	SCREW	VIS	SCHRAUBE	TORNILLO
17	13901106000	4	RONDELLA ELASTICA 6	WASHER	RONDELLE	SCHEIBE	ARANDELA

I dati contenuti in questa pubblicazione sono forniti a titolo indicativo. La EFFEDI si riserva di apportare modifiche e miglioramenti senza preavviso.

EFFEDI s.r.l.
Dir. Comm.: Via X Settembre 43 n.6 - 40011 Anzola dell'Emila (BO) Italia
Tel. 051/733590 (pbx) - Fax 051/734599
Sede e stab.: S.S 113 Km. 277 - 90040 Isola delle Femmine (PA) Italia
Tel. 091/8677527 (pbx) - Fax 091/8677654 - P I 00748540820